INDICE LISTINO PREZZI PARMAPORTE

PORTE CLASSICHE

BIANCO B011 PAG. 2
NUVOLA PAG. 3
AVORIO PAG. 4
NOCE BIONDO PAG. 4
NOCE NAZIONALE TROPEA PAG. 4
CILIEGIO PAG. 5
NOCE DOGATO PAG. 6

PORTE MICROLAMINATO REVERSIBILI

BIANCO LUXOR PAG. 7
TANGANICA PAG. 8
COGNAC PAG. 9
OLMO BIANCO PAG. 10
OLMO CHIARO PAG. 10
OLMO GRIGIO PAG. 10

PORTE LISCIE LACCATE

PRAGA PAG. 11
LONDRA PAG. 12

PORTE LACCATE INCISE

LABIRINT PAG. 13
4LINEE PAG. 14
TETRIX PAG. 15

PORTE AMERICA LACCATE

GIULIA PAG. 16
DALLAS PAG. 16
NEW YORK PAG. 16
ALASKA PAG. 16
FLORIDA PAG. 16
BOSTON PAG. 17
DENVER PAG. 17
EVASION PAG. 18
ATLANTA PAG. 18
LAS VEGAS PAG. 18

PORTE APTICA

WH84 PAG. 19
LK84 PAG. 19
LM96 PAG. 19
LG69 PAG. 20
LK55 PAG. 20
LG18 PAG. 20
LK48 PAG. 20
RG20 PAG. 21
ARES BIANCO PAG. 21

PORTE MIMETIKA REVERSIBILI

NEVE PAG. 22
RISO - SABBIA - ROVERE GRIGIO PAG. 23
FRASSINO BIANCO - DUNE - CAFFE' PAG. 23
LIQUIRIZIA - ZUCCHERO PAG. 23
CORDA - PIETRA PAG. 24
CEMENTO - LARICE CHIARO PAG. 24

PORTE A VETRO E REI30

MIMETIKA VETRO PAG. 25
ACCESSORI VETRO PAG. 26
PORTE REI30 PAG. 27
VARIANTI PORTE REI30 PAG. 28

MANIGLIE PAG. 29

PORTE FUORIMISURA - INSERTI PAG. 31
PORTE SVETRATE 32
PORTE SPECIALI 34
LACCATURA 35

ALLARGAMENTI MURO PAG. 36
SOPRALUCE PAG. 37
BATTISCOPA PAG. 37
STIPITI SOLO PASSAGGIO PAG. 37
COPRIFILI LINEA BAROCCO PAG. 38
RICAMBI COPRIFILI PAG. 39
VETRI 3+3 PAG. 40
MISURE BUGNE E VETRI PAG. 41
SUPPLEMENTI FERRAMENTA PAG. 42
RICAMBI FERRAMENTA PAG. 43
RIEPILOGO DISPONIBILITA' PAG. 46

SEZIONE TECNICA

TIPOLOGIA PORTE PAG. 48
TIPOLOGIE PANNELLI PAG. 50
SENSI DI APERTURA PAG. 52
INGOMBRI PAG. 53
STIPITE APTICA PAG. 54
STIPITE MIMETIKA PAG. 54
STIPITE PIATTO R.10 PAG. 54
STIPITE PIATTO R.3 PAG. 54
STIPITI SOLO PASSAGGIO E KIT PAG. 54
STIPITI SOLO PASSAGGIO E KIT ALLARGAMENTO MURO PAG. 54
DISEGNI E QUOTE STIPITI SCORREVOLI PAG. 55
DISEGNI E QUOTE CASSONETTI SCORREVOLI INTERNO MURO PAG. 56
(disegni e quote tratti dal catalogo ufficiale SCRIGNO)
ISTRUZIONI DI MONTAGGIO SCORREVOLE ESTERNO MURO PAG. 58
ISRUZIONI DI MONTAGGIO MANTOVANA IN ALLUMINIO PAG. 59
INSTALLAZIONE PORTA LIBRO PAG. 61
ISTRUZIONI MONTAGGIO PORTA REVERSIBILE PAG. 63
PORTE MODELLO SALOON PAG. 65

PORTA FILOMURO LEVEL

LISTINO PREZZI PORTA FILOMURO PAG. 66
ISTRUZIONI DI MONTAGGIO PORTE FILOMURO PAG. 67

ISTRUZIONI PER MONTAGGIO PORTA SCORREVOLE PAG. 70
IMMAGINI FERRAMENTA PAG. 74
MODULO ORDINE PORTE INTERNE PAG. 79

BIANCO B011

FINITURA LISCIA

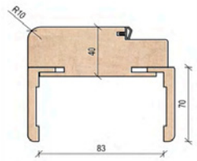

ESTENSIONE DA 85 A 110

ANUBA D.13

FERRAMENTA DI SERIE
CROMO SATINATA

STIPITE DI SERIE
PIATTO R/10

COPRIFILI DI SERIE
PIATTI 75 MM

ASSEMBLAGGIO TELAIO 90°

FINITURA LISCIA

VERSIONE STANDARD

				PORTA COMPLETA	SOLO PANNELLO	SOLO STIPITE	TEMPO DI PRODUZIONE
BATTENTE	CIECO LISCIO	60-70-80	210	€ 280,00	€ 143,00	€ 137,00	15 GG
BATTENTE	CIECO LISCIO	90	210	€ 320,00	€ 183,00	€ 137,00	15 GG
SCORREVOLE	CIECO LISCIO	60-70-80	210	€ 340,00	€ 163,00	€ 177,00	15 GG
SCORREVOLE	CIECO LISCIO	90	210	€ 380,00	€ 203,00	€ 177,00	15 GG
LIBRO	CIECO LISCIO	(35+35) (40+40)	210	€ 730,00	€ 537,00	€ 193,00	30 GG
LIBRO	CIECO LISCIO	(30+30) (45+45)	210	€ 846,00	€ 653,00	€ 193,00	30 GG

VERSIONI DISPONIBILI

FUORI MISURA IN ALTEZZA	€. 118
FUORI MISURA IN LARGHEZZA	€. 118
FUORI MISURA IN ALTEZZA + LARGHEZZA	€. 210
MISURE 65-75 X 210	€. 40
MISURA 60-70-80-90 X 200	€. 40
KIT ALLARGAMENTO MURO mm. 63	€. 30
KIT ALLARGAMENTO MURO mm. 115	€. 60
KIT ALLARGAMENTO MURO mm. 190	€. 90
PORTA DOPPIA ANTA BATTENTE prezzo singolo	x 3
PORTA DOPPIA ANTA SCORREVOLE prezzo singolo	x 2
PORTA SALOON ANTA SINGOLA	€. 493
PORTA SALOON ANTA DOPPIA	€. 786
SVTRATURA CON TELAIETTO PERIMETRALE	€. 190
SVETRATURA CON TELAIETTO 3 TRAVERSI	€. 230
SVETRATURA CONTELAIETTO INGLESINA	€. 270
STIPITE SCORREVOLE CARTONGESSO	stesso prezzo
STIPITE SCORREVOLE CASSONETTO 125 maggiorazione	€. 50
STIPITE SCORREVOLE CASSONETTO 145 maggiorazione	€. 50

VERSIONI DISPONIBILI

LIBRO 1/3 - 2/3 maggiorazione su simmetrica	€. 150
SOPRALUCE CON COPRIFILI DA MT.3	€. 325
VETRO PER SOPRALUCE 3+3 SATINATO	€. 50 **netto**
KIT 3 COPRIFILI ALETTA 40 X 1 LATO PORTA	€. 15
INCONTRO ELETTRICO con memoria apertura	€. 360
SPESSORE ANTA mm 40	€. 59
PORTA ROTOTRASLANTE maggiorazione	€. 280 **netto**
PORTA TRAPEZOIDALE maggiorazione	€. 350
MANTOVANA	€. 275
MANTOVANA DOPPIA ANTA	€. 415
BATTUTA DI CHIUSURA PER MANTOVANA	€. 75
STIPITE SOLO PASSAGGIO	€. 230
SOGLIA PARAFREDDO	€. 90
RIEMPIMENTO ANTA CON STIFERITE	€. 160
RIEMPIMNETO ANTA TRUCIOLARE FORTATO	€. 160

VARIANTE FERRAMENTA

FERRAMENTA OTTONE

VARIANTE STIPITE

STIPITE APTICA SANDWICH	+ €. 23
STIPITE APTICA LISTELLARE	+ €. 60
COPRIFILO MULTISTRATO 85 MM	+ €. 27

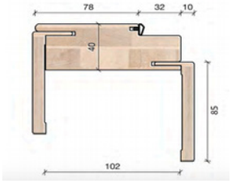

APTICA LISTELLARE

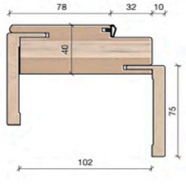

APTICA SANDWICH

NUVOLA

FINITURA LISCIA

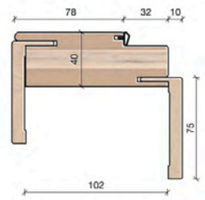

DA 102 A 125

APERTURA REVERSIBILE

ANUBA D.13

FERRAMENTA DI SERIE
CROMO SATINATA

STIPITE DI SERIE APTICA SANDWICH
IN LAMINATO BIANCO

COPRIFILI DI SERIE
PIATTI 75 MM

REVERSIBILE

FINITURA LISCIA BIANCO B011

VERSIONE STANDARD

				PORTA COMPLETA	SOLO PANNELLO	SOLO STIPITE	TEMPO DI PRODUZIONE
BATTENTE	CIECO LISCIO	60-70-80	210	€ 303,00	€ 143,00	€ 160,00	15 GG
BATTENTE	CIECO LISCIO	90	210	€ 343,00	€ 183,00	€ 160,00	15 GG
SCORREVOLE	CIECO LISCIO	60-70-80	210	€ 343,00	€ 163,00	€ 180,00	15 GG
SCORREVOLE	CIECO LISCIO	90	210	€ 383,00	€ 203,00	€ 180,00	15 GG
LIBRO	CIECO LISCIO	(35+35) (40+40)	210	€ 802,00	€ 537,00	€ 265,00	30 GG
LIBRO	CIECO LISCIO	(30+30) (45+45)	210	€ 918,00	€ 653,00	€ 265,00	30 GG

VERSIONI DISPONIBILI

FUORI MISURA IN ALTEZZA	€. 118
FUORI MISURA IN LARGHEZZA	€. 118
FUORI MISURA IN ALTEZZA + LARGHEZZA	€. 210
MISURE 65-75 X 210	€. 40
MISURA 60-70-80-90 X 200	€. 40
KIT ALLARGAMENTO MURO mm. 63	€. 30
KIT ALLARGAMENTO MURO mm. 115	€. 60
KIT ALLARGAMENTO MURO mm. 190	€. 90
PORTA DOPPIA ANTA BATTENTE prezzo singolo	x 3
PORTA DOPPIA ANTA SCORREVOLE prezzo singolo	x 2
PORTA SALOON ANTA SINGOLA	€. 493
PORTA SALOON ANTA DOPPIA	€. 786
SVTRATURA CON TELAIETTO PERIMETRALE	€. 190
SVETRATURA CON TELAIETTO 3 TRAVERSI	€. 230
SVETRATURA CONTELAIETTO INGLESINA	€. 270
STIPITE SCORREVOLE CARTONGESSO	stesso prezzo
STIPITE SCORREVOLE CASSONETTO 125 maggiorazione	€. 50
STIPITE SCORREVOLE CASSONETTO 145 maggiorazione	€. 50

VERSIONI DISPONIBILI

LIBRO 1/3 - 2/3 maggiorazione su simmetrica	€. 150
SOPRALUCE CON COPRIFILI DA MT.3	€. 325
VETRO PER SOPRALUCE 3+3 SATINATO	€. 50 **netto**
KIT 3 COPRIFILI ALETTA 40 X 1 LATO PORTA	€. 15
INCONTRO ELETTRICO con memoria apertura	€. 360
SPESSORE ANTA mm 40	€. 59
PORTA ROTOTRASLANTE maggiorazione	€. 280 **netto**
PORTA TRAPEZOIDALE maggiorazione	€. 350
MANTOVANA	€. 275
MANTOVANA DOPPIA ANTA	€. 415
BATTUTA DI CHIUSURA PER MANTOVANA	€. 75
STIPITE SOLO PASSAGGIO	€. 230
SOGLIA PARAFREDDO	€. 90
RIEMPIMENTO ANTA CON STIFERITE	€. 160
RIEMPIMNETO ANTA TRUCIOLARE FORTATO	€. 160

VARIANTE FERRAMENTA

FERRAMENTA OTTONE

VARIANTE STIPITE

STIPITE APTICA LISTELLARE	+ €. 40
COPRIFILO MULTISTRATO 85 MM	+ €. 27
STIPITE PER MURO SPESSORE 8 CM	stesso prezzo

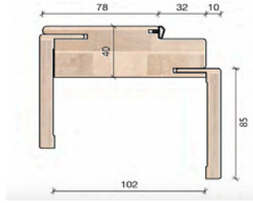

APTICA LISTELLARE

AVORIO 1013

FINITURA LISCIA

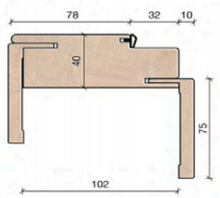

ESTENSIONE DA 102 A 125

ANUBA D.13

FERRAMENTA DI SERIE
CROMO SATINATA
STIPITE DI SERIE
APTICA
COPRIFILI DI SERIE
PIATTI 75 MM
ASSEMBLAGGIO TELAIO 90°
FINITURA LISCIA

VERSIONE STANDARD

				PORTA COMPLETA	SOLO PANNELLO	SOLO STIPITE	TEMPO DI PRODUZIONE
BATTENTE	CIECO LISCIO	60-70-80	210	€ 280,00	€ 143,00	€ 137,00	15 GG
BATTENTE	CIECO LISCIO	90	210	€ 320,00	€ 183,00	€ 137,00	15 GG
SCORREVOLE	CIECO LISCIO	60-70-80	210	€ 340,00	€ 163,00	€ 177,00	15 GG
SCORREVOLE	CIECO LISCIO	90	210	€ 380,00	€ 203,00	€ 177,00	15 GG
LIBRO	CIECO LISCIO	(35+35) (40+40)	210	€ 730,00	€ 537,00	€ 193,00	30 GG
LIBRO	CIECO LISCIO	(30+30) (45+45)	210	€ 846,00	€ 653,00	€ 193,00	30 GG

VERSIONI DISPONIBILI

FUORI MISURA IN ALTEZZA	€. 118
FUORI MISURA IN LARGHEZZA	€. 118
FUORI MISURA IN ALTEZZA + LARGHEZZA	€. 210
MISURE 65-75 X 210	€. 40
MISURA 60-70-80-90 X 200	€. 40
KIT ALLARGAMENTO MURO mm. 63	€. 30
KIT ALLARGAMENTO MURO mm. 115	€. 60
KIT ALLARGAMENTO MURO mm. 190	€. 90
PORTA DOPPIA ANTA BATTENTE prezzo singolo	x 3
PORTA DOPPIA ANTA SCORREVOLE prezzo singolo	x 2
PORTA SALOON ANTA SINGOLA	€. 493
PORTA SALOON ANTA DOPPIA	€. 786
SVTRATURA CON TELAIETTO PERIMETRALE	€. 190
SVETRATURA CON TELAIETTO 3 TRAVERSI	€. 230
SVETRATURA CONTELAIETTO INGLESINA	€. 270
STIPITE SCORREVOLE CARTONGESSO	stesso prezzo
STIPITE SCORREVOLE CASSONETTO 125 maggiorazione	€. 50
STIPITE SCORREVOLE CASSONETTO 145 maggiorazione	€. 50

VERSIONI DISPONIBILI

LIBRO 1/3 - 2/3 maggiorazione su simmetrica	€. 150
SOPRALUCE CON COPRIFILI DA MT.3	€. 325
VETRO PER SOPRALUCE 3+3 SATINATO	€. 50 **netto**
KIT 3 COPRIFILI ALETTA 40 X 1 LATO PORTA	€. 15
INCONTRO ELETTRICO con memoria apertura	€. 360
SPESSORE ANTA mm 40	€. 59
PORTA ROTOTRASLANTE maggiorazione	€. 280 **netto**
PORTA TRAPEZOIDALE maggiorazione	€. 350
MANTOVANA	€. 275
MANTOVANA DOPPIA ANTA	€. 415
BATTUTA DI CHIUSURA PER MANTOVANA	€. 75
STIPITE SOLO PASSAGGIO	€. 180
SOGLIA PARAFREDDO	€. 90
RIEMPIMENTO ANTA CON STIFERITE	€. 160
RIEMPIMNETO ANTA TRUCIOLARE FORTATO	€. 160

VARIANTE FERRAMENTA

FERRAMENTA OTTONE

VARIANTE STIPITE

STIPITE APTICA LISTELLARE	+ €. 40
COPRIFILO MULTISTRATO 85 MM	+ €. 27

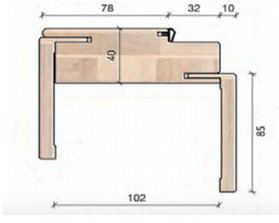

APTICA LISTELLARE

NOCE BIONDO - CILIEGIO
NOCE TROPEA

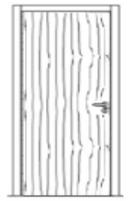

FINITURA LISCIA

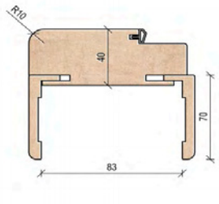

ESTENSIONE DA 85 A 110

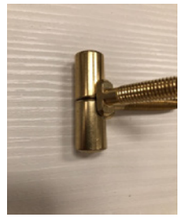

ANUBA D.13

FERRAMENTA DI SERIE
OTTONATA
STIPITE DI SERIE
PIATTO R/10
COPRIFILI DI SERIE
PIATTI 70 MM
ASSEMBLAGGIO TELAIO 90°
FINITURA LISCIA VENATURA VERTICALE

VERSIONE STANDARD

				PORTA COMPLETA	SOLO PANNELLO	SOLO STIPITE	TEMPO DI PRODUZIONE
BATTENTE	CIECO LISCIO	60-70-80	210	€ 280,00	€ 143,00	€ 137,00	15 GG
BATTENTE	CIECO LISCIO	90	210	€ 320,00	€ 183,00	€ 137,00	15 GG
SCORREVOLE	CIECO LISCIO	60-70-80	210	€ 340,00	€ 163,00	€ 177,00	15 GG
SCORREVOLE	CIECO LISCIO	90	210	€ 380,00	€ 203,00	€ 177,00	15 GG
LIBRO	CIECO LISCIO	(35+35) (40+40)	210	€ 730,00	€ 537,00	€ 193,00	30 GG
LIBRO	CIECO LISCIO	(30+30) (45+45)	210	€ 846,00	€ 653,00	€ 193,00	30 GG

VERSIONI DISPONIBILI

FUORI MISURA IN ALTEZZA	€. 118
FUORI MISURA IN LARGHEZZA	€. 118
FUORI MISURA IN ALTEZZA + LARGHEZZA	€. 210
MISURE 65-75 X 210	€. 40
MISURA 60-70-80-90 X 200	€. 40
KIT ALLARGAMENTO MURO mm. 63	€. 30
KIT ALLARGAMENTO MURO mm. 115	€. 60
KIT ALLARGAMENTO MURO mm. 190	€. 90
PORTA DOPPIA ANTA BATTENTE prezzo singolo	x 3
PORTA DOPPIA ANTA SCORREVOLE prezzo singolo	x 2
PORTA SALOON ANTA SINGOLA	€. 493
PORTA SALOON ANTA DOPPIA	€. 786
SVTRATURA CON TELAIETTO PERIMETRALE	€. 190
SVETRATURA CON TELAIETTO 3 TRAVERSI	€. 230
SVETRATURA CONTELAIETTO INGLESINA	€. 270
STIPITE SCORREVOLE CARTONGESSO	stesso prezzo
STIPITE SCORREVOLE CASSONETTO 125 maggiorazione	€. 50
STIPITE SCORREVOLE CASSONETTO 145 maggiorazione	€. 50

VERSIONI DISPONIBILI

LIBRO 1/3 - 2/3 maggiorazione su simmetrica	€. 150
SOPRALUCE CON COPRIFILI DA MT.3	€. 325
VETRO PER SOPRALUCE 3+3 SATINATO	€. 50 **netto**
KIT 3 COPRIFILI ALETTA 40 X 1 LATO PORTA	€. 15
INCONTRO ELETTRICO con memoria apertura	€. 360
SPESSORE ANTA mm 40	€. 59
PORTA ROTOTRASLANTE	**NON DISPO**
PORTA TRAPEZOIDALE maggiorazione	€. 350
MANTOVANA	€. 275
MANTOVANA DOPPIA ANTA	€. 415
BATTUTA DI CHIUSURA PER MANTOVANA	€. 75
STIPITE SOLO PASSAGGIO	€. 180
SOGLIA PARAFREDDO	€. 90
RIEMPIMENTO ANTA CON STIFERITE	€. 160
RIEMPIMNETO ANTA TRUCIOLARE FORTATO	€. 160

VARIANTE FERRAMENTA

FERRAMENTA CROMO SATINATA

VARIANTE STIPITE

NESSUNA VARIANTE	

NOCE DOGATO

FINITURA LISCIA

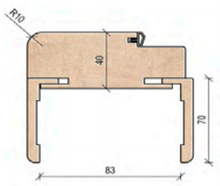

ESTENSIONE DA 85 A 110

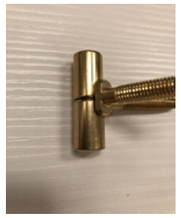

ANUBA D.13

FERRAMENTA DI SERIE
OTTONATA
STIPITE DI SERIE
PIATTO R/10
COPRIFILI DI SERIE
PIATTI 70 MM
ASSEMBLAGGIO TELAIO 90°
FINITURA LISCIA

VERSIONE STANDARD

				PORTA COMPLETA	SOLO PANNELLO	SOLO STIPITE	TEMPO DI PRODUZIONE
BATTENTE	CIECO LISCIO	60-70-80	210	€ 342,00	€ 205,00	€ 137,00	15 GG
BATTENTE	CIECO LISCIO	90	210	€ 382,00	€ 245,00	€ 137,00	15 GG
SCORREVOLE	CIECO LISCIO	60-70-80	210	€ 402,00	€ 225,00	€ 177,00	15 GG
SCORREVOLE	CIECO LISCIO	90	210	€ 442,00	€ 265,00	€ 177,00	15 GG
LIBRO	CIECO LISCIO	(35+35) (40+40)	210	€ 792,00	€ 599,00	€ 193,00	30 GG
LIBRO	CIECO LISCIO	(30+30) (45+45)	210	€ 908,00	€ 715,00	€ 193,00	30 GG

VERSIONI DISPONIBILI

FUORI MISURA IN ALTEZZA	€. 118
FUORI MISURA IN LARGHEZZA	**NON DISPO**
FUORI MISURA IN ALTEZZA + LARGHEZZA	**NON DISPO**
MISURE 65-75 X 210	**NON DISPO**
MISURA 60-70-80-90 X 200	€. 40
KIT ALLARGAMENTO MURO mm. 63	€. 30
KIT ALLARGAMENTO MURO mm. 115	€. 60
KIT ALLARGAMENTO MURO mm. 190	€. 90
PORTA DOPPIA ANTA BATTENTE prezzo singolo	x 3
PORTA DOPPIA ANTA SCORREVOLE prezzo singolo	x 2
PORTA SALOON ANTA SINGOLA	€. 555
PORTA SALOON ANTA DOPPIA	€. 910
SVTRATURA CON TELAIETTO PERIMETRALE	€. 190
SVETRATURA CON TELAIETTO 3 TRAVERSI	€. 230
SVETRATURA CONTELAIETTO INGLESINA	€. 270
STIPITE SCORREVOLE CARTONGESSO	stesso prezzo
STIPITE SCORREVOLE CASSONETTO 125 maggiorazione	€. 50
STIPITE SCORREVOLE CASSONETTO 145 maggiorazione	€. 50

VERSIONI DISPONIBILI

LIBRO 1/3 - 2/3 maggiorazione su simmetrica	€. 150
SOPRALUCE CON COPRIFILI DA MT.3	€. 325
VETRO PER SOPRALUCE 3+3 SATINATO	€. 50 **netto**
KIT 3 COPRIFILI ALETTA 40 X 1 LATO PORTA	€. 15
INCONTRO ELETTRICO con memoria apertura	€. 360
SPESSORE ANTA mm 40	€. 59
PORTA ROTOTRASLANTE maggiorazione	€. 280 **netto**
PORTA TRAPEZOIDALE maggiorazione	€. 350
MANTOVANA	€. 275
MANTOVANA DOPPIA ANTA	€. 415
BATTUTA DI CHIUSURA PER MANTOVANA	€. 75
STIPITE SOLO PASSAGGIO	€. 180
SOGLIA PARAFREDDO	€. 90
RIEMPIMENTO ANTA CON STIFERITE	€. 160
RIEMPIMNETO ANTA TRUCIOLARE FORTATO	€. 160

VARIANTE FERRAMENTA

FERRAMENTA CROMO SATINATA

VARIANTE STIPITE

NESSUNA VARIANTE

PRECISAZIONI SU VERSIONI DISPONIBILI

- Svetrando la porta Noce Dogato si perde quasi interamente la lavorazione orizzontale centrale.
- Doppia anta battente disponibile solo nelle misure (60+60) - (70+70) - (80+80) - (90+90)

BIANCO LUXOR

FINITURA LISCIA

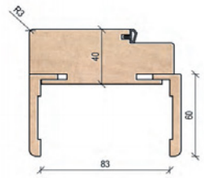

ESTENSIONE DA 85 A 110

ANUBA D.13

APERTURA REVERSIBILE

FERRAMENTA DI SERIE
CROMO SATINATA
STIPITE DI SERIE
PIATTO R/3
COPRIFILI DI SERIE
PIATTI 60 MM
ASSEMBLAGGIO TELAIO 90°
FINITURA LISCIA

VERSIONE STANDARD

				PORTA COMPLETA	SOLO PANNELLO	SOLO STIPITE	TEMPO DI PRODUZIONE
BATTENTE	CIECO LISCIO	60-70-80	210	€ 252,00	€ 115,00	€ 137,00	15 GG
BATTENTE	CIECO LISCIO	90	210	€ 292,00	€ 155,00	€ 137,00	15 GG
SCORREVOLE	CIECO LISCIO	60-70-80	210	€ 332,00	€ 155,00	€ 177,00	15 GG
SCORREVOLE	CIECO LISCIO	90	210	€ 372,00	€ 195,00	€ 177,00	15 GG
LIBRO	CIECO LISCIO	(35+35) (40+40)	210	€ 722,00	€ 529,00	€ 193,00	30 GG
LIBRO	CIECO LISCIO	(30+30) (45+45)	210	€ 838,00	€ 645,00	€ 193,00	30 GG

VERSIONI DISPONIBILI

FUORI MISURA IN ALTEZZA	**NON DISPO**
FUORI MISURA IN LARGHEZZA	**NON DISPO**
FUORI MISURA IN ALTEZZA + LARGHEZZA	**NON DISPO**
MISURE 65-75 X 210	€. 40
MISURA 60-70-80-90 X 200	€. 40
KIT ALLARGAMENTO MURO mm. 63	€. 30
KIT ALLARGAMENTO MURO mm. 115	€. 60
KIT ALLARGAMENTO MURO mm. 190	€. 90
PORTA DOPPIA ANTA BATTENTE prezzo singolo	**NON DISPO**
PORTA DOPPIA ANTA SCORREVOLE prezzo singolo	x 2
PORTA SALOON ANTA SINGOLA	€. 493
PORTA SALOON ANTA DOPPIA	€. 786
SVTRATURA CON TELAIETTO PERIMETRALE	**NON DISPO**
SVETRATURA CON TELAIETTO 3 TRAVERSI	**NON DISPO**
SVETRATURA CONTELAIETTO INGLESINA	**NON DISPO**
STIPITE SCORREVOLE CARTONGESSO	stesso prezzo
STIPITE SCORREVOLE CASSONETTO 125 maggiorazione	€. 50
STIPITE SCORREVOLE CASSONETTO 145 maggiorazione	€. 50

VERSIONI DISPONIBILI

LIBRO 1/3 - 2/3 maggiorazione su simmetrica	**NON DISPO**
SOPRALUCE CON COPRIFILI DA MT.3	€. 325
VETRO PER SOPRALUCE 3+3 SATINATO	€. 50 **netto**
KIT 3 COPRIFILI ALETTA 40 X 1 LATO PORTA	€. 15
INCONTRO ELETTRICO con memoria apertura	€. 360
SPESSORE ANTA mm 40	€. 59
PORTA ROTOTRASLANTE maggiorazione	**NON DISPO**
PORTA TRAPEZOIDALE maggiorazione	**NON DISPO**
MANTOVANA	€. 275
MANTOVANA DOPPIA ANTA	€. 415
BATTUTA DI CHIUSURA PER MANTOVANA	€. 75
STIPITE SOLO PASSAGGIO	€. 180
SOGLIA PARAFREDDO	€. 90
RIEMPIMENTO ANTA CON STIFERITE	€. 160
RIEMPIMNETO ANTA TRUCIOLARE FORTATO	€. 160

VARIANTE FERRAMENTA

FERRAMENTA OTTONE

VARIANTE STIPITE

STIPITE APTICA in MDF	+ €. 20

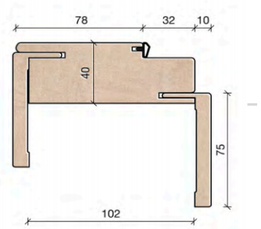

TANGANICA VIVALDI

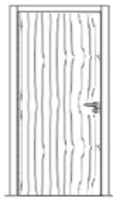

FINITURA LISCIA

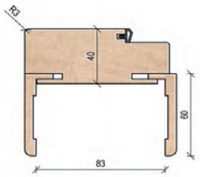

ESTENSIONE DA 85 A 110

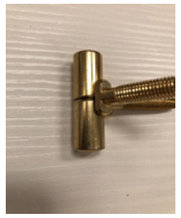

ANUBA D.13

APERTURA REVERSIBILE

FERRAMENTA DI SERIE
OTTONATA
STIPITE DI SERIE
PIATTO R/3
COPRIFILI DI SERIE
PIATTI 60 MM
ASSEMBLAGGIO TELAIO 90°
FINITURA LISCIA VENATURA VERTICALE

VERSIONE STANDARD

				PORTA COMPLETA	SOLO PANNELLO	SOLO STIPITE	TEMPO DI PRODUZIONE
BATTENTE	CIECO LISCIO	60-70-80	210	€ 252,00	€ 115,00	€ 137,00	15 GG
BATTENTE	CIECO LISCIO	90	210	€ 292,00	€ 155,00	€ 137,00	15 GG
SCORREVOLE	CIECO LISCIO	60-70-80	210	€ 332,00	€ 155,00	€ 177,00	15 GG
SCORREVOLE	CIECO LISCIO	90	210	€ 372,00	€ 195,00	€ 177,00	15 GG
LIBRO	CIECO LISCIO	(35+35) (40+40)	210	€ 722,00	€ 529,00	€ 193,00	30 GG
LIBRO	CIECO LISCIO	(30+30) (45+45)	210	€ 838,00	€ 645,00	€ 193,00	30 GG

VERSIONI DISPONIBILI

FUORI MISURA IN ALTEZZA	**NON DISPO**
FUORI MISURA IN LARGHEZZA	**NON DISPO**
FUORI MISURA IN ALTEZZA + LARGHEZZA	**NON DISPO**
MISURE 65-75 X 210	€. 40
MISURA 60-70-80-90 X 200	€. 40
KIT ALLARGAMENTO MURO mm. 63	€. 30
KIT ALLARGAMENTO MURO mm. 115	€. 60
KIT ALLARGAMENTO MURO mm. 190	€. 90
PORTA DOPPIA ANTA BATTENTE prezzo singolo	**NON DISPO**
PORTA DOPPIA ANTA SCORREVOLE prezzo singolo	x 2
PORTA SALOON ANTA SINGOLA	€. 493
PORTA SALOON ANTA DOPPIA	€. 786
SVTRATURA CON TELAIETTO PERIMETRALE	**NON DISPO**
SVETRATURA CON TELAIETTO 3 TRAVERSI	**NON DISPO**
SVETRATURA CONTELAIETTO INGLESINA	**NON DISPO**
STIPITE SCORREVOLE CARTONGESSO	stesso prezzo
STIPITE SCORREVOLE CASSONETTO 125 maggiorazione	€. 50
STIPITE SCORREVOLE CASSONETTO 145 maggiorazione	€. 50

VERSIONI DISPONIBILI

LIBRO 1/3 - 2/3 maggiorazione su simmetrica	**NON DISPO**
SOPRALUCE CON COPRIFILI DA MT.3	€. 325
VETRO PER SOPRALUCE 3+3 SATINATO	€. 50 **netto**
KIT 3 COPRIFILI ALETTA 40 X 1 LATO PORTA	€. 15
INCONTRO ELETTRICO con memoria apertura	€. 360
SPESSORE ANTA mm 40	€. 59
PORTA ROTOTRASLANTE maggiorazione	**NON DISPO**
PORTA TRAPEZOIDALE maggiorazione	**NON DISPO**
MANTOVANA	€. 275
MANTOVANA DOPPIA ANTA	€. 415
BATTUTA DI CHIUSURA PER MANTOVANA	€. 75
STIPITE SOLO PASSAGGIO	€. 180
SOGLIA PARAFREDDO	€. 90
RIEMPIMENTO ANTA CON STIFERITE	€. 160
RIEMPIMNETO ANTA TRUCIOLARE FORTATO	€. 160

VARIANTE FERRAMENTA

FERRAMENTA CROMO SATINATA

VARIANTE STIPITE

STIPITE APTICA IN MDF	+€. 20

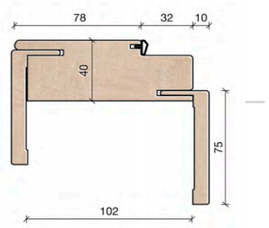

ROVERE COGNAC

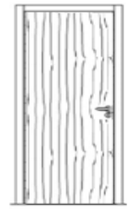

FINITURA LISCIA

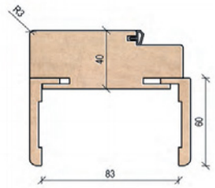

ESTENSIONE DA 85 A 110

ANUBA D.13

APERTURA REVERSIBILE

FERRAMENTA DI SERIE
CROMO SATINATA
STIPITE DI SERIE
PIATTO R/3
COPRIFILI DI SERIE
PIATTI 60 MM
ASSEMBLAGGIO TELAIO 90°
FINITURA TOUCH 3D VENATURA VERTICALE

VERSIONE STANDARD

				PORTA COMPLETA	SOLO PANNELLO	SOLO STIPITE	TEMPO DI PRODUZIONE
BATTENTE	CIECO LISCIO	60-70-80	210	€ 252,00	€ 115,00	€ 137,00	15 GG
BATTENTE	CIECO LISCIO	90	210	€ 292,00	€ 155,00	€ 137,00	15 GG
SCORREVOLE	CIECO LISCIO	60-70-80	210	€ 332,00	€ 155,00	€ 177,00	15 GG
SCORREVOLE	CIECO LISCIO	90	210	€ 372,00	€ 195,00	€ 177,00	15 GG
LIBRO	CIECO LISCIO	(35+35) (40+40)	210	€ 722,00	€ 529,00	€ 193,00	30 GG
LIBRO	CIECO LISCIO	(30+30) (45+45)	210	€ 838,00	€ 645,00	€ 193,00	30 GG

VERSIONI DISPONIBILI

FUORI MISURA IN ALTEZZA	**NON DISPO**
FUORI MISURA IN LARGHEZZA	**NON DISPO**
FUORI MISURA IN ALTEZZA + LARGHEZZA	**NON DISPO**
MISURE 65-75 X 210	€. 40
MISURA 60-70-80-90 X 200	€. 40
KIT ALLARGAMENTO MURO mm. 63	€. 30
KIT ALLARGAMENTO MURO mm. 115	€. 60
KIT ALLARGAMENTO MURO mm. 190	€. 90
PORTA DOPPIA ANTA BATTENTE prezzo singolo	**NON DISPO**
PORTA DOPPIA ANTA SCORREVOLE prezzo singolo	x 2
PORTA SALOON ANTA SINGOLA	€. 493
PORTA SALOON ANTA DOPPIA	€. 786
SVTRATURA CON TELAIETTO PERIMETRALE	**NON DISPO**
SVETRATURA CON TELAIETTO 3 TRAVERSI	**NON DISPO**
SVETRATURA CONTELAIETTO INGLESINA	**NON DISPO**
STIPITE SCORREVOLE CARTONGESSO	stesso prezzo
STIPITE SCORREVOLE CASSONETTO 125 maggiorazione	€. 50
STIPITE SCORREVOLE CASSONETTO 145 maggiorazione	€. 50

VERSIONI DISPONIBILI

LIBRO 1/3 - 2/3 maggiorazione su simmetrica	**NON DISPO**
SOPRALUCE CON COPRIFILI DA MT.3	€. 325
VETRO PER SOPRALUCE 3+3 SATINATO	€. 50 **netto**
KIT 3 COPRIFILI ALETTA 40 X 1 LATO PORTA	€. 15
INCONTRO ELETTRICO con memoria apertura	€. 360
SPESSORE ANTA mm 40	€. 59
PORTA ROTOTRASLANTE maggiorazione	**NON DISPO**
PORTA TRAPEZOIDALE maggiorazione	**NON DISPO**
MANTOVANA	€. 275
MANTOVANA DOPPIA ANTA	€. 415
BATTUTA DI CHIUSURA PER MANTOVANA	€. 75
STIPITE SOLO PASSAGGIO	€. 180
SOGLIA PARAFREDDO	€. 90
RIEMPIMENTO ANTA CON STIFERITE	€. 160
RIEMPIMNETO ANTA TRUCIOLARE FORTATO	€. 160

VARIANTE FERRAMENTA

FERRAMENTA OTTONE

VARIANTE STIPITE

NESSUNA	

OLMO BIANCO - OLMO CHIARO
OLMO GRIGIO

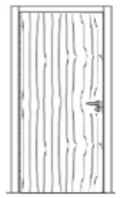

FINITURA TOUCH

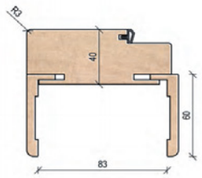

ESTENSIONE DA 85 A 110

ANUBA D.13

APERTURA REVERSIBILE

FERRAMENTA DI SERIE

CROMO SATINATA

STIPITE DI SERIE

PIATTO R/3

COPRIFILI DI SERIE

PIATTI 60 MM

ASSEMBLAGGIO TELAIO 90°

FINITURA TOUCH 3D VENATURA VERTICALE

VERSIONE STANDARD

				PORTA COMPLETA	SOLO PANNELLO	SOLO STIPITE	TEMPO DI PRODUZIONE
BATTENTE	CIECO LISCIO	60-70-80	210	€ 252,00	€ 115,00	€ 137,00	15 GG
BATTENTE	CIECO LISCIO	90	210	€ 292,00	€ 155,00	€ 137,00	15 GG
SCORREVOLE	CIECO LISCIO	60-70-80	210	€ 332,00	€ 155,00	€ 177,00	15 GG
SCORREVOLE	CIECO LISCIO	90	210	€ 372,00	€ 195,00	€ 177,00	15 GG
LIBRO	CIECO LISCIO	(35+35) (40+40)	210	€ 722,00	€ 529,00	€ 193,00	30 GG
LIBRO	CIECO LISCIO	(30+30) (45+45)	210	€ 838,00	€ 645,00	€ 193,00	30 GG

VERSIONI DISPONIBILI

FUORI MISURA IN ALTEZZA	**NON DISPO**
FUORI MISURA IN LARGHEZZA	**NON DISPO**
FUORI MISURA IN ALTEZZA + LARGHEZZA	**NON DISPO**
MISURE 65-75 X 210	€. 40
MISURA 60-70-80-90 X 200	€. 40
KIT ALLARGAMENTO MURO mm. 63	€. 30
KIT ALLARGAMENTO MURO mm. 115	€. 60
KIT ALLARGAMENTO MURO mm. 190	€. 90
PORTA DOPPIA ANTA BATTENTE prezzo singolo	**NON DISPO**
PORTA DOPPIA ANTA SCORREVOLE prezzo singolo	x 2
PORTA SALOON ANTA SINGOLA	€. 493
PORTA SALOON ANTA DOPPIA	€. 786
SVTRATURA CON TELAIETTO PERIMETRALE	**NON DISPO**
SVETRATURA CON TELAIETTO 3 TRAVERSI	**NON DISPO**
SVETRATURA CONTELAIETTO INGLESINA	**NON DISPO**
STIPITE SCORREVOLE CARTONGESSO	stesso prezzo
STIPITE SCORREVOLE CASSONETTO 125 maggiorazione	€. 50
STIPITE SCORREVOLE CASSONETTO 145 maggiorazione	€. 50

VERSIONI DISPONIBILI

LIBRO 1/3 - 2/3 maggiorazione su simmetrica	**NON DISPO**
SOPRALUCE CON COPRIFILI DA MT.3	€. 325
VETRO PER SOPRALUCE 3+3 SATINATO	€. 50 **netto**
KIT 3 COPRIFILI ALETTA 40 X 1 LATO PORTA	€. 15
INCONTRO ELETTRICO con memoria apertura	€. 360
SPESSORE ANTA mm 40	€. 59
PORTA ROTOTRASLANTE maggiorazione	**NON DISPO**
PORTA TRAPEZOIDALE maggiorazione	**NON DISPO**
MANTOVANA	€. 275
MANTOVANA DOPPIA ANTA	€. 415
BATTUTA DI CHIUSURA PER MANTOVANA	€. 75
STIPITE SOLO PASSAGGIO	€. 180
SOGLIA PARAFREDDO	€. 90
RIEMPIMENTO ANTA CON STIFERITE	€. 160
RIEMPIMNETO ANTA TRUCIOLARE FORTATO	€. 160

VARIANTE FERRAMENTA

FERRAMENTA OTTONE

VARIANTE STIPITE

NESSUNA

PRAGA

FINITURA LISCIA LACCATO BIANCO

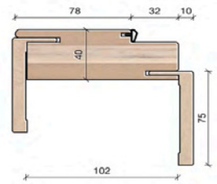

ESTENSIONE DA 102 A 125

ANUBA D.13

FERRAMENTA DI SERIE

CROMO SATINATA

STIPITE DI SERIE APTICA SANDWICH

IN LAMINATO BIANCO

COPRIFILI DI SERIE

IN LAMINATO BIANCO PIATTI 75 MM

VERNICIATURA ALL'ACQUA bio

FINITURA ANTA LACCATA BIANCO

VERSIONE STANDARD

				PORTA COMPLETA	SOLO PANNELLO	SOLO STIPITE	TEMPO DI PRODUZIONE
BATTENTE	CIECO LISCIO	60-70-80	210	€ 380,00	€ 220,00	€ 160,00	15 GG
BATTENTE	CIECO LISCIO	90	210	€ 420,00	€ 260,00	€ 160,00	15 GG
SCORREVOLE	CIECO LISCIO	60-70-80	210	€ 445,00	€ 265,00	€ 180,00	15 GG
SCORREVOLE	CIECO LISCIO	90	210	€ 485,00	€ 305,00	€ 180,00	15 GG
LIBRO	CIECO LISCIO	(35+35) (40+40)	210	€ 879,00	€ 614,00	€ 265,00	40 GG
LIBRO	CIECO LISCIO	(30+30) (45+45)	210	€ 995,00	€ 730,00	€ 265,00	40 GG

VERSIONI DISPONIBILI

FUORI MISURA IN ALTEZZA	€. 118
FUORI MISURA IN LARGHEZZA	€. 118
FUORI MISURA IN ALTEZZA + LARGHEZZA	€. 210
MISURE 65-75 X 210	€. 40
MISURA 60-70-80-90 X 200	€. 40
KIT ALLARGAMENTO MURO mm. 63	€. 30
KIT ALLARGAMENTO MURO mm. 115	€. 60
KIT ALLARGAMENTO MURO mm. 190	€. 90
PORTA DOPPIA ANTA BATTENTE prezzo singolo	x 3
PORTA DOPPIA ANTA SCORREVOLE prezzo singolo	x 2
PORTA SALOON ANTA SINGOLA	€. 595
PORTA SALOON ANTA DOPPIA	€. 990
SVTRATURA CON TELAIETTO PERIMETRALE	€. 190
SVETRATURA CON TELAIETTO 3 TRAVERSI	€. 230
SVETRATURA CONTELAIETTO INGLESINA	€. 270
STIPITE SCORREVOLE CARTONGESSO	stesso prezzo
STIPITE SCORREVOLE CASSONETTO 125 maggiorazione	€. 50
STIPITE SCORREVOLE CASSONETTO 145 maggiorazione	€. 50

VERSIONI DISPONIBILI

LIBRO 1/3 - 2/3 maggiorazione su simmetrica	€. 150
SOPRALUCE CON COPRIFILI DA MT.3	€. 325
VETRO PER SOPRALUCE 3+3 SATINATO	€. 50 **netto**
KIT 3 COPRIFILI ALETTA 40 X 1 LATO PORTA	€. 15
INCONTRO ELETTRICO con memoria apertura	€. 360
SPESSORE ANTA mm 40	€. 59
PORTA ROTOTRASLANTE maggiorazione	€. 280 **netto**
PORTA TRAPEZOIDALE maggiorazione	€. 350
MANTOVANA	€. 275
MANTOVANA DOPPIA ANTA	€. 415
BATTUTA DI CHIUSURA PER MANTOVANA	€. 75
STIPITE SOLO PASSAGGIO	€. 230
SOGLIA PARAFREDDO	€. 90
RIEMPIMENTO ANTA CON STIFERITE	€. 160
RIEMPIMNETO ANTA TRUCIOLARE FORTATO	€. 160

VARIANTE FERRAMENTA

FERRAMENTA OTTONE

VARIANTE STIPITE

STIPITE APTICA LISTELLARE	+ €. 40
COPRIFILO MULTISTRATO 85 MM	+ €. 27
STIPITE PER MURO SPESSORE 8 CM	stesso prezzo

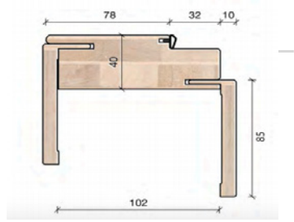

APTICA LISTELLARE

LONDRA

FINITURA LISCIA LACCATO BIANCO

STIPITE LISTELLARE

SERRATURA MAGNETICA

CERNIERA A SCOMPARSA

APERTURA REVERSIBILE

FERRAMENTA DI SERIE
CROMO SATINATA
STIPITE DI SERIE APTICA
IN LISTELLARE LAMINATO BIANCO
COPRIFILI DI SERIE IN MULTISTRATO
LAMINATO BIANCO PIATTI 85 MM
VERNICIATURA ALL'ACQUA bio
FINITURA ANTA LACCATA BIANCO

PORTA LACCATA BIANCO VERSIONE MIMETIKA

VERSIONE STANDARD

				PORTA COMPLETA	SOLO PANNELLO	SOLO STIPITE	TEMPO DI PRODUZIONE
BATTENTE	CIECO LISCIO	60-70-80	210	€ 487,00	€ 290,00	€ 197,00	30 GG
BATTENTE	CIECO LISCIO	90	210	€ 527,00	€ 330,00	€ 197,00	30 GG
SCORREVOLE	CIECO LISCIO	60-70-80	210	€ 477,00	€ 270,00	€ 207,00	30 GG
SCORREVOLE	CIECO LISCIO	90	210	€ 517,00	€ 310,00	€ 207,00	30 GG
LIBRO 1/3 2/3	CIECO LISCIO	60-70-80	210	€ 1.207,00	€ 810,00	€ 397,00	40 GG
LIBRO 1/3 2/3	CIECO LISCIO	90	210	€ 1.207,00	€ 810,00	€ 397,00	40 GG

VERSIONI DISPONIBILI

FUORI MISURA IN ALTEZZA	€. 118
FUORI MISURA IN LARGHEZZA	€. 118
FUORI MISURA IN ALTEZZA + LARGHEZZA	€. 210
MISURE 65-75 X 210	€. 40
MISURA 60-70-80-90 X 200	€. 40
KIT ALLARGAMENTO MURO mm. 63	€. 30
KIT ALLARGAMENTO MURO mm. 115	€. 60
KIT ALLARGAMENTO MURO mm. 190	€. 90
PORTA DOPPIA ANTA BATTENTE prezzo singolo	x 3
PORTA DOPPIA ANTA SCORREVOLE prezzo singolo	x 2
PORTA SALOON ANTA SINGOLA	€. 600
PORTA SALOON ANTA DOPPIA	€. 1000
SVTRATURA CON TELAIETTO PERIMETRALE	€. 190
SVETRATURA CON TELAIETTO 3 TRAVERSI	€. 230
SVETRATURA CONTELAIETTO INGLESINA	€. 270
STIPITE SCORREVOLE CARTONGESSO	stesso prezzo
STIPITE SCORREVOLE CASSONETTO 125 maggiorazione	€. 50
STIPITE SCORREVOLE CASSONETTO 145 maggiorazione	€. 50

VERSIONI DISPONIBILI

SOPRALUCE CON COPRIFILI DA MT.3	€. 325
VETRO PER SOPRALUCE 3+3 SATINATO	€. 50 **netto**
KIT 3 COPRIFILI ALETTA 40 X 1 LATO PORTA	€. 21
INCONTRO ELETTRICO con memoria apertura	€. 360
SPESSORE ANTA mm 40	€. 59
PORTA ROTOTRASLANTE maggiorazione	€. 280 **netto**
PORTA TRAPEZOIDALE maggiorazione	€. 350
MANTOVANA	€. 275
MANTOVANA DOPPIA ANTA	€. 415
BATTUTA DI CHIUSURA PER MANTOVANA	€. 75
STIPITE SOLO PASSAGGIO	€. 230
SOGLIA PARAFREDDO	€. 90
RIEMPIMENTO ANTA CON STIFERITE	€. 160
RIEMPIMNETO ANTA TRUCIOLARE FORTATO	€. 160
3°CERNIERA (obbligatoria con Stiferite e Truciolare)	€. 25 **netto**

VARIANTE FERRAMENTA

NESSUNA VARIANTE DISPONIBILE	

VARIANTE STIPITE

STIPITE PER MURO SPESSORE 8 Cm.	€. 20 **netto**

LABIRINT

SERRATURA MAGNETICA

CERNIERA A SCOMPARSA

APERTURA REVERSIBILE

FERRAMENTA DI SERIE
CROMO SATINATA
STIPITE DI SERIE APTICA
IN LISTELLARE LAMINATO BIANCO
COPRIFILI DI SERIE IN MULTISTRATO
IN LAMINATO BIANCO PIATTI 85 MM
VERNICIATURA ALL'ACQUA bio
FINITURA ANTA LACCATA BIANCO

VERSIONE STANDARD

				PORTA COMPLETA	SOLO PANNELLO	SOLO STIPITE	TEMPO DI PRODUZIONE
BATTENTE	INCISO	60-70-80	210	€ 592,00	€ 395,00	€ 197,00	40 GG
BATTENTE	INCISO	90	210	€ 632,00	€ 435,00	€ 197,00	40 GG
SCORREVOLE	INCISO	60-70-80	210	€ 582,00	€ 375,00	€ 207,00	40 GG
SCORREVOLE	INCISO	90	210	€ 622,00	€ 415,00	€ 207,00	40 GG
LIBRO				non disponibile nessuna versione			

VERSIONE FUORI MISURA IN ALTEZZA SOLO TRA 200-210 : €. 118,00

VERSIONE FUORI MISURA IN LARGHEZZA SOLO 65-75-85 : €. 210,00

VERSIONI DISPONIBILI

KIT ALLARGAMENTO MURO mm. 63	€. 30
KIT ALLARGAMENTO MURO mm. 115	€. 60
KIT ALLARGAMENTO MURO mm. 190	€. 90
PORTA DOPPIA ANTA BATTENTE prezzo singolo	x 3
PORTA DOPPIA ANTA SCORREVOLE prezzo singolo	x 2
PORTA SALOON ANTA SINGOLA (misura standard)	€. 705
PORTA SALOON ANTA DOPPIA (misura standard)	€. 1210
SVTRATURA CON TELAIETTO PERIMETRALE	ND
SVETRATURA CON TELAIETTO 3 TRAVERSI	ND
SVETRATURA CONTELAIETTO INGLESINA	ND
RIEMPIMENTO ANTA CON STIFERITE	€. 160
RIEMPIMNETO ANTA TRUCIOLARE FORTATO	€. 160
STIPITE SCORREVOLE CARTONGESSO	stesso prezzo
STIPITE SCORREVOLE CASSONETTO 125 maggiorazione	€. 50
STIPITE SCORREVOLE CASSONETTO 145 maggiorazione	€. 50

VERSIONI DISPONIBILI

SOPRALUCE CON COPRIFILI DA MT.3	€. 325
VETRO PER SOPRALUCE 3+3 SATINATO	€. 50 **netto**
KIT 3 COPRIFILI ALETTA 40 X 1 LATO PORTA	€. 21
INCONTRO ELETTRICO con memoria apertura	€. 360
SPESSORE ANTA mm 40	€. 59
PORTA ROTOTRASLANTE maggiorazione	€. 280 **netto**
PORTA TRAPEZOIDALE	ND
MANTOVANA	€. 275
MANTOVANA DOPPIA ANTA	€. 415
BATTUTA DI CHIUSURA PER MANTOVANA	€. 75
STIPITE SOLO PASSAGGIO	€. 230
SOGLIA PARAFREDDO	€. 90
3°CERNIERA (obbligatoria con Stiferite e Truciolare)	€. 25 **netto**

VARIANTE STIPITE

STIPITE PER MURO SPESSORE 8 Cm.	€. 20 **netto**

4LINEE

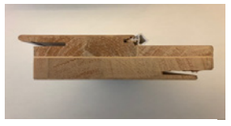

CERNIERA A SCOMPARSA

SERRATURA MAGNETICA

APERTURA REVERSIBILE

FERRAMENTA DI SERIE CROMO SATINATA
STIPITE DI SERIE APTICA IN LISTELLARE LAMINATO BIANCO
COPRIFILI DI SERIE IN MULTISTRATO IN LAMINATO BIANCO PIATTI 85 MM
VERNICIATURA ALL'ACQUA bio
FINITURA ANTA LACCATA BIANCO

VERSIONE STANDARD

				PORTA COMPLETA	SOLO PANNELLO	SOLO STIPITE	TEMPO DI PRODUZIONE
BATTENTE	INCISO	60-70-80	210	€ 592,00	€ 395,00	€ 197,00	40 GG
BATTENTE	INCISO	90	210	€ 632,00	€ 435,00	€ 197,00	40 GG
SCORREVOLE	INCISO	60-70-80	210	€ 582,00	€ 375,00	€ 207,00	40 GG
SCORREVOLE	INCISO	90	210	€ 622,00	€ 415,00	€ 207,00	40 GG
LIBRO				non disponibile nessuna versione			

VERSIONE FUORI MISURA IN ALTEZZA SOLO TRA 200-210 : €. 118,00

VERSIONE FUORI MISURA IN LARGHEZZA SOLO 65-75-85 : €. 210,00

VERSIONI DISPONIBILI

KIT ALLARGAMENTO MURO mm. 63	€. 30
KIT ALLARGAMENTO MURO mm. 115	€. 60
KIT ALLARGAMENTO MURO mm. 190	€. 90
PORTA DOPPIA ANTA BATTENTE prezzo singolo	x 3
PORTA DOPPIA ANTA SCORREVOLE prezzo singolo	x 2
PORTA SALOON ANTA SINGOLA (misura standard)	€. 705
PORTA SALOON ANTA DOPPIA (misura standard)	€. 1210
SVTRATURA CON TELAIETTO PERIMETRALE	ND
SVETRATURA CON TELAIETTO 3 TRAVERSI	ND
SVETRATURA CONTELAIETTO INGLESINA	ND
RIEMPIMENTO ANTA CON STIFERITE	€. 160
RIEMPIMNETO ANTA TRUCIOLARE FORTATO	€. 160
STIPITE SCORREVOLE CARTONGESSO	stesso prezzo
STIPITE SCORREVOLE CASSONETTO 125 maggiorazione	€. 50
STIPITE SCORREVOLE CASSONETTO 145 maggiorazione	€. 50

VERSIONI DISPONIBILI

SOPRALUCE CON COPRIFILI DA MT.3	€. 325
VETRO PER SOPRALUCE 3+3 SATINATO	€. 50 **netto**
KIT 3 COPRIFILI ALETTA 40 X 1 LATO PORTA	€. 21
INCONTRO ELETTRICO con memoria apertura	€. 360
SPESSORE ANTA mm 40	€. 59
PORTA ROTOTRASLANTE maggiorazione	€. 280 **netto**
PORTA TRAPEZOIDALE maggiorazione	ND
MANTOVANA	€. 275
MANTOVANA DOPPIA ANTA	€. 415
BATTUTA DI CHIUSURA PER MANTOVANA	€. 75
STIPITE SOLO PASSAGGIO	€. 230
SOGLIA PARAFREDDO	€. 90
3°CERNIERA (obbligatoria con Stiferite e Truciolare)	€. 25 **netto**

VARIANTE STIPITE

STIPITE PER MURO SPESSORE 8 Cm.	€. 20 **netto**

TETRIX

CERNIERA A SCOMPARSA

SERRATURA MAGNETICA

APERTURA REVERSIBILE

FERRAMENTA DI SERIE CROMO SATINATA
STIPITE DI SERIE APTICA IN LISTELLARE LAMINATO BIANCO
COPRIFILI DI SERIE IN MULTISTRATO IN LAMINATO BIANCO PIATTI 85 MM
VERNICIATURA ALL'ACQUA bio
FINITURA ANTA LACCATA BIANCO

VERSIONE STANDARD

				PORTA COMPLETA	SOLO PANNELLO	SOLO STIPITE	TEMPO DI PRODUZIONE
BATTENTE	INCISO	60-70-80	210	€ 592,00	€ 395,00	€ 197,00	40 GG
BATTENTE	INCISO	90	210	€ 632,00	€ 435,00	€ 197,00	40 GG
SCORREVOLE	INCISO	60-70-80	210	€ 582,00	€ 375,00	€ 207,00	40 GG
SCORREVOLE	INCISO	90	210	€ 622,00	€ 415,00	€ 207,00	40 GG
LIBRO				non disponibile nessuna versione			

VERSIONE FUORI MISURA IN ALTEZZA SOLO TRA 200-210 : €. 118,00

VERSIONE FUORI MISURA IN LARGHEZZA SOLO 65-75-85 : €. 210,00

VERSIONI DISPONIBILI

KIT ALLARGAMENTO MURO mm. 63	€. 30
KIT ALLARGAMENTO MURO mm. 115	€. 60
KIT ALLARGAMENTO MURO mm. 190	€. 90
PORTA DOPPIA ANTA BATTENTE prezzo singolo	x 3
PORTA DOPPIA ANTA SCORREVOLE prezzo singolo	x 2
PORTA SALOON ANTA SINGOLA (misura standard)	€. 705
PORTA SALOON ANTA DOPPIA (misura standard)	€. 1210
SVTRATURA CON TELAIETTO PERIMETRALE	ND
SVETRATURA CON TELAIETTO 3 TRAVERSI	ND
SVETRATURA CONTELAIETTO INGLESINA	ND
RIEMPIMENTO ANTA CON STIFERITE	€. 160
RIEMPIMNETO ANTA TRUCIOLARE FORTATO	€. 160
STIPITE SCORREVOLE CARTONGESSO	stesso prezzo
STIPITE SCORREVOLE CASSONETTO 125 maggiorazione	€. 50
STIPITE SCORREVOLE CASSONETTO 145 maggiorazione	€. 50

VERSIONI DISPONIBILI

SOPRALUCE CON COPRIFILI DA MT.3	€. 325
VETRO PER SOPRALUCE 3+3 SATINATO	€. 50 **netto**
KIT 3 COPRIFILI ALETTA 40 X 1 LATO PORTA	€. 21
INCONTRO ELETTRICO con memoria apertura	€. 360
SPESSORE ANTA mm 40	€. 59
PORTA ROTOTRASLANTE maggiorazione	€. 280 **netto**
PORTA TRAPEZOIDALE maggiorazione	ND
MANTOVANA	€. 275
MANTOVANA DOPPIA ANTA	€. 415
BATTUTA DI CHIUSURA PER MANTOVANA	€. 75
STIPITE SOLO PASSAGGIO	€. 230
SOGLIA PARAFREDDO	€. 90
3°CERNIERA (obbligatoria con Stiferite e Truciolare)	€. 25 **netto**

VARIANTE STIPITE

STIPITE PER MURO SPESSORE 8 Cm.	€. 20 **netto**

DALLAS - GIULIA - NEW YORK
ALASKA - FLORIDA

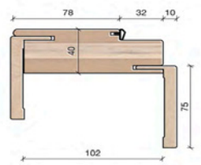

FERRAMENTA DI SERIE
CROMO SATINATA

STIPITE DI SERIE SANDWICH BIANCO B011
PIATTO MODELLO APTICA

COPRIFILI DI SERIE
PIATTI 75 MM

VERNICIATURA ALL'ACQUA bio

FINITURA ANTA LACCATO BIANCO

VERSIONE STANDARD

				PORTA COMPLETA	SOLO PANNELLO	SOLO STIPITE	TEMPO DI PRODUZIONE
BATTENTE	POSTFORMING	60-70-80	210	€ 445,00	€ 285,00	€ 160,00	15 GG
BATTENTE	POSTFORMING	90	210	€ 485,00	€ 325,00	€ 160,00	15 GG
SCORREVOLE	POSTFORMING	60-70-80	210	€ 505,00	€ 325,00	€ 180,00	15 GG
SCORREVOLE	POSTFORMING	90	210	€ 545,00	€ 365,00	€ 180,00	15 GG
LIBRO				non disponibile nessuna versione			

VERSIONE FUORI MISURA IN ALTEZZA SOLO TRA 200-210 CON ABBASSAMENTO ZOCCOLO INFERIORE : €. 118,00
VERSIONE FUORI MISURA IN LARGHEZZA SOLO 65-75 CHIEDENDO SEMPRE FATTIBILITA' : €. 210,00

VERSIONI DISPONIBILI

PORTA DOPPIA ANTA BATTENTE con ante 60-70-80-90	x3
PORTA DOPPIA ANTA SCORREVOLE prezzo singolo	x2
KIT ALLARGAMENTO MURO mm. 63	€. 30
KIT ALLARGAMENTO MURO mm. 115	€. 60
KIT ALLARGAMENTO MURO mm. 190	€. 90
SOGLIA PARAFREDDO	€. 90
INCONTRO ELETTRICO con memoria apertura	€. 360
PORTA SALOON ANTA SINGOLA (misura standard)	€. 620
PORTA SALOON ANTA DOPPIA (misura standard)	€. 1040
RIEMPIMENTO ANTA CON STIFERITE	N.D.
RIEMPIMNETO ANTA TRUCIOLARE FORTATO	N.D.
PORTA TRAPEZOIDALE maggiorazione	N.D.
CERNIERE A SCOMPARSA maggiorazione	€. 100
STIPITE SCORREVOLE CARTONGESSO	stesso prezzo
STIPITE SCORREVOLE CASSONETTO 125 maggiorazione	€. 50
STIPITE SCORREVOLE CASSONETTO 145 maggiorazione	€. 50

VERSIONI DISPONIBILI

SVETRATURA PERIMETRALE SUPERIORE (solo 70/80)	€. 300
VETRO PER SVETRATURA SUPERIORE 3+3 SATINATO	€. 80 **netto**
VETRO PER SVETRATURA SUPERIORE MOD. GIULIA	€. 110 **netto**
PORTA ROTOTRASLANTE maggiorazione	€. 280 **netto**
SOPRALUCE CON COPRIFILI DA MT.3	€. 325
VETRO PER SOPRALUCE 3+3 SATINATO	€. 50 **netto**
ALTRE TINTE RAL VEDI PREZZI NETTI	PAG.38
MANTOVANA	€. 275
MANTOVANA DOPPIA ANTA	€. 415
BATTUTA DI CHIUSURA PER MANTOVANA	€. 75
STIPITE SOLO PASSAGGIO	€. 230
SOGLIA PARAFREDDO	€. 90
KIT 3 COPRIFILI ALETTA 40 X 1 LATO PORTA	€. 15
SPESSORE ANTA mm 40 solo per Mod. FLORIDA	€. 59

VARIANTE FERRAMENTA

FERRAMENTA OTTONE SOLO SU VERSIONE ANUBA

VARIANTE STIPITE

STIPITE APTICA R.3 LISTELLARE	+€. 40
COPRIFILO MULTISTRATO 85 MM	+€. 27
STIPITE PER MURO SPESSORE 8 Cm.	stesso prezzo

Queste due caratteristiche sono già presenti nella maggiorazione di cui sopra per variante Cerniere a Scomparsa

ALASKA

GIULIA

NEW YORK

DALLAS

FLORIDA

BOSTON - DENVER

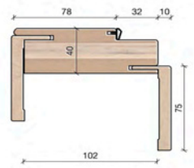

ESTENSIONE DA 102 A 125

ANUBA D.13

FERRAMENTA DI SERIE
CROMO SATINATA

STIPITE DI SERIE SANDWICH BIANCO B011
PIATTO MODELLO APTICA

COPRIFILI DI SERIE
PIATTI 75 MM

VERNICIATURA ALL'ACQUA bio

FINITURA ANTA LACCATO BIANCO
PORO APERTO

VERSIONE STANDARD

				PORTA COMPLETA	SOLO PANNELLO	SOLO STIPITE	TEMPO DI PRODUZIONE
BATTENTE	POSTFORMING SCRATCHED	60-70-80	210	€ 445,00	€ 285,00	€ 160,00	15 GG
BATTENTE	POSTFORMING SCRATCHED	90	210	€ 485,00	€ 325,00	€ 160,00	15 GG
SCORREVOLE	POSTFORMING SCRATCHED	60-70-80	210	€ 505,00	€ 325,00	€ 180,00	15 GG
SCORREVOLE	POSTFORMING SCRATCHED	90	210	€ 545,00	€ 365,00	€ 180,00	15 GG
LIBRO				DISPONIBILE SOLO PER MODELLO DENVER - VEDI PREZZO MOD. ATLANTA			

VERSIONE FUORI MISURA IN ALTEZZA SOLO TRA 200-210 CON ABBASSAMENTO ZOCCOLO INFERIORE : €. 118,00
VERSIONE FUORI MISURA IN LARGHEZZA SOLO 65-75 CHIEDENDO SEMPRE FATTIBILITA' : €. 210,00

VERSIONI DISPONIBILI

PORTA DOPPIA ANTA BATTENTE con ante 60-70-80-90	x3
PORTA DOPPIA ANTA SCORREVOLE prezzo singolo	x2
KIT ALLARGAMENTO MURO mm. 63	€. 30
KIT ALLARGAMENTO MURO mm. 115	€. 60
KIT ALLARGAMENTO MURO mm. 190	€. 90
SOGLIA PARAFREDDO	€. 90
INCONTRO ELETTRICO con memoria apertura	€. 360
PORTA SALOON ANTA SINGOLA (misura standard)	€. 620
PORTA SALOON ANTA DOPPIA (misura standard)	€. 1040
RIEMPIMENTO ANTA CON STIFERITE	N.D.
RIEMPIMNETO ANTA TRUCIOLARE FORTATO	N.D.
PORTA TRAPEZOIDALE maggiorazione	N.D.
CERNIERE A SCOMPARSA maggiorazione	€. 100
STIPITE SCORREVOLE CARTONGESSO	stesso prezzo
STIPITE SCORREVOLE CASSONETTO 125 maggiorazione	€. 50
STIPITE SCORREVOLE CASSONETTO 145 maggiorazione	€. 50

VERSIONI DISPONIBILI

SVETRATURA PERIMETRALE SUPERIORE (solo 70/80)	€. 300
VETRO PER SVETRATURA SUPERIORE 3+3 SATINATO	€. 80 **netto**
PORTA ROTOTRASLANTE maggiorazione	€. 280 **netto**
SOPRALUCE CON COPRIFILI DA MT.3	€. 325
VETRO PER SOPRALUCE 3+3 SATINATO	€. 50 **netto**
ALTRE TINTE RAL VEDI PREZZI NETTI	PAG.38
MANTOVANA	€. 275
MANTOVANA DOPPIA ANTA	€. 415
BATTUTA DI CHIUSURA PER MANTOVANA	€. 75
STIPITE SOLO PASSAGGIO	€. 230
SOGLIA PARAFREDDO	€. 90
KIT 3 COPRIFILI ALETTA 40 X 1 LATO PORTA	€. 15
SPESSORE ANTA mm 40	**NON DISPO**

VARIANTE FERRAMENTA

FERRAMENTA OTTONE SOLO SU VERSIONE ANUBA

VARIANTE STIPITE

STIPITE APTICA R.3 LISTELLARE	+€. 40
COPRIFILO MULTISTRATO 85 MM	+€. 27
STIPITE PER MURO SPESSORE 8 Cm.	stesso prezzo

Queste due caratteristiche sono già presenti nella maggiorazione di cui sopra per variante Cerniere a Scomparsa

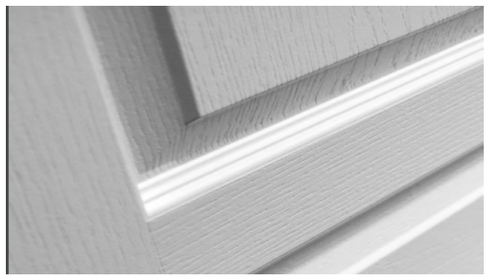
PARTICOLARE DI PORO APERTO

BOSTON

DENVER

EVASION - ATLANTA - LAS VEGAS

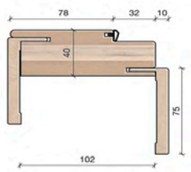

FERRAMENTA DI SERIE
CROMO SATINATA

STIPITE DI SERIE SANDWICH BIANCO B011
PIATTO MODELLO APTICA

COPRIFILI DI SERIE
PIATTI 75 MM

VERNICIATURA ALL'ACQUA bio

FINITURA ANTA LACCATO BIANCO

VERSIONE STANDARD

				PORTA COMPLETA	SOLO PANNELLO	SOLO STIPITE	TEMPO DI PRODUZIONE
BATTENTE	POSTFORMING	60-70-80	210	€ 445,00	€ 285,00	€ 160,00	15 GG
BATTENTE	POSTFORMING	90	210	€ 485,00	€ 325,00	€ 160,00	15 GG
SCORREVOLE	POSTFORMING	60-70-80	210	€ 505,00	€ 325,00	€ 180,00	15 GG
SCORREVOLE	POSTFORMING	90	210	€ 545,00	€ 365,00	€ 180,00	15 GG
LIBRO	POSTFORMING	(35+35) (40+40)	210	€ 1.135,00	€ 870,00	€ 265,00	40 GG
LIBRO	POSTFORMING	(30+30) (45+45)	210	€ 1.255,00	€ 990,00	€ 265,00	40 GG

VERSIONE FUORI MISURA IN ALTEZZA SOLO TRA 200-210 CON ABBASSAMENTO ZOCCOLO INFERIORE : €. 118,00

VERSIONE FUORI MISURA IN LARGHEZZA SOLO 65-75 CHIEDENDO SEMPRE FATTIBILITA' : €. 210,00

VERSIONI DISPONIBILI

PORTA DOPPIA ANTA BATTENTE con ante 60-70-80-90	x3
PORTA DOPPIA ANTA SCORREVOLE prezzo singolo	x2
KIT ALLARGAMENTO MURO mm. 63	€. 30
KIT ALLARGAMENTO MURO mm. 115	€. 60
KIT ALLARGAMENTO MURO mm. 190	€. 90
SOGLIA PARAFREDDO	€. 90
INCONTRO ELETTRICO con memoria apertura	€. 360
PORTA SALOON ANTA SINGOLA (misura standard)	€. 620
PORTA SALOON ANTA DOPPIA (misura standard)	€. 1040
RIEMPIMENTO ANTA CON STIFERITE	N.D.
RIEMPIMNETO ANTA TRUCIOLARE FORTATO	N.D.
PORTA TRAPEZOIDALE maggiorazione	N.D.
CERNIERE A SCOMPARSA maggiorazione	€. 100
STIPITE SCORREVOLE CARTONGESSO	stesso prezzo
STIPITE SCORREVOLE CASSONETTO 125 maggiorazione	€. 50
STIPITE SCORREVOLE CASSONETTO 145 maggiorazione	€. 50

VERSIONI DISPONIBILI

SVETRATURA PERIMETRALE x Evasion tutte le misure	€. 300
SVETRATURA PERIMETRALE SUPERIORE (solo 70/80)	€. 300
VETRO PER SVETRATURA SUPERIORE 3+3 SATINATO	€. 80 **netto**
PORTA ROTOTRASLANTE maggiorazione	€. 280 **netto**
SOPRALUCE CON COPRIFILI DA MT.3	€. 325
VETRO PER SOPRALUCE 3+3 SATINATO	€. 50 **netto**
ALTRE TINTE RAL VEDI PREZZI NETTI	PAG.38
MANTOVANA	€. 275
MANTOVANA DOPPIA ANTA	€. 415
BATTUTA DI CHIUSURA PER MANTOVANA	€. 75
STIPITE SOLO PASSAGGIO	€. 230
SOGLIA PARAFREDDO	€. 90
KIT 3 COPRIFILI ALETTA 40 X 1 LATO PORTA	€. 15
SPESSORE ANTA mm 40 solo per Mod. EVASION	€. 59

VARIANTE FERRAMENTA

FERRAMENTA OTTONE SOLO SU VERSIONE ANUBA

VARIANTE STIPITE

STIPITE APTICA R.3 LISTELLARE	+€. 40
COPRIFILO MULTISTRATO 85 MM	+€. 27
STIPITE PER MURO SPESSORE 8 Cm.	stesso prezzo

Queste due caratteristiche sono già presenti nella maggiorazione di cui sopra per variante Cerniere a Scomparsa

ATLANTA

LAS VEGAS

EVASION

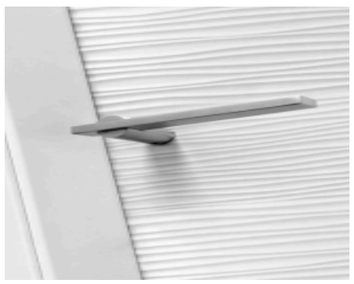

PARTICOLARE EVASION

WH84 - LK84 - LM96

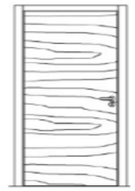

FINITURA MATRIX

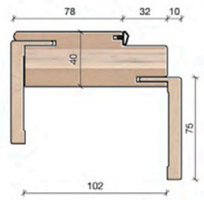

ESTENSIONE 102 A 125

ANUBA D.13

FERRAMENTA DI SERIE
CROMO SATINATA

STIPITE DI SERIE SANDWICH
PIATTO MODELLO APTICA

COPRIFILI DI SERIE
PIATTI 75 MM

FINITURA MATRIX

VERSIONE STANDARD

				PORTA COMPLETA	SOLO PANNELLO	SOLO STIPITE	TEMPO DI PRODUZIONE
BATTENTE	CIECO LISCIO	60-70-80	210	€ 360,00	€ 170,00	€ 190,00	15 GG
BATTENTE	CIECO LISCIO	90	210	€ 400,00	€ 210,00	€ 190,00	15 GG
SCORREVOLE	CIECO LISCIO	60-70-80	210	€ 420,00	€ 200,00	€ 220,00	15 GG
SCORREVOLE	CIECO LISCIO	90	210	€ 460,00	€ 240,00	€ 220,00	15 GG
LIBRO	CIECO LISCIO	(35+35) (40+40)	210	€ 810,00	€ 540,00	€ 270,00	30 GG
LIBRO	CIECO LISCIO	(30+30) (45+45)	210	€ 925,00	€ 655,00	€ 270,00	30 GG

VERSIONI DISPONIBILI

FUORI MISURA IN ALTEZZA	€. 118
FUORI MISURA IN LARGHEZZA	€. 118
FUORI MISURA IN ALTEZZA + LARGHEZZA	€. 210
MISURE 65-75 X 210	€. 40
MISURA 60-70-80-90 X 200	€. 40
KIT ALLARGAMENTO MURO mm. 63	€. 45
KIT ALLARGAMENTO MURO mm. 115	€. 75
KIT ALLARGAMENTO MURO mm. 190	€. 105
PORTA DOPPIA ANTA BATTENTE prezzo singolo	x 3
PORTA DOPPIA ANTA SCORREVOLE prezzo singolo	x 2
PORTA SALOON ANTA SINGOLA	€. 530
PORTA SALOON ANTA DOPPIA	€. 860
SVTRATURA CON TELAIETTO PERIMETRALE	€. 190
SVETRATURA CON TELAIETTO 3 TRAVERSI	€. 230
SVETRATURA CONTELAIETTO INGLESINA	€. 270
STIPITE SCORREVOLE CARTONGESSO	stesso prezzo
STIPITE SCORREVOLE CASSONETTO 125 maggiorazione	€. 50
STIPITE SCORREVOLE CASSONETTO 145 maggiorazione	€. 50

VERSIONI DISPONIBILI

LIBRO 1/3 - 2/3 maggiorazione su simmetrica	€. 150
SOPRALUCE CON COPRIFILI DA MT.3	€. 325
VETRO PER SOPRALUCE 3+3 SATINATO	€. 50 **netto**
KIT 3 COPRIFILI ALETTA 40 X 1 LATO PORTA	€. 21
INCONTRO ELETTRICO con memoria apertura	€. 360
SPESSORE ANTA mm 40	€. 59
PORTA ROTOTRASLANTE maggiorazione	€. 280 **netto**
PORTA TRAPEZOIDALE maggiorazione	€. 350
MANTOVANA	€. 275
MANTOVANA DOPPIA ANTA	€. 415
BATTUTA DI CHIUSURA PER MANTOVANA	€. 75
STIPITE SOLO PASSAGGIO	€. 230
SOGLIA PARAFREDDO	€. 90
RIEMPIMENTO ANTA CON STIFERITE	€. 160
RIEMPIMNETO ANTA TRUCIOLARE FORTATO	€. 160

VARIANTE FERRAMENTA

FERRAMENTA OTTONE

VARIANTE STIPITE

STIPITE APTICA LISTELLARE	+€. 40
COPRIFILO MULTISTRATO 85 MM	+€. 27
STIPITE PER MURO SPESSORE 8 Cm.	€. 20 **netto**

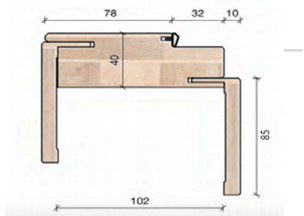

APTICA LISTELLARE

LK55- LG69 - LK48 - LG18

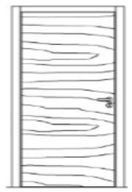

FINITURA MATRIX

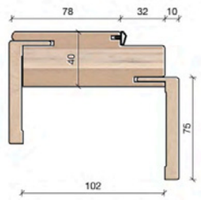

ESTENSIONE DA 102 A 12!

ANUBA D.13

FERRAMENTA DI SERIE
CROMO SATINATA

STIPITE DI SERIE SANDWICH
PIATTO MODELLO APTICA

COPRIFILI DI SERIE
PIATTI 75 MM SU LK55 - LG69
PIATTI 85 MM SU LK48 - LG18

FINITURA MATRIX

VERSIONE STANDARD				PORTA COMPLETA	SOLO PANNELLO	SOLO STIPITE	TEMPO DI PRODUZIONE
BATTENTE	CIECO LISCIO	60-70-80	210	€ 360,00	€ 170,00	€ 190,00	30 GG
BATTENTE	CIECO LISCIO	90	210	€ 400,00	€ 210,00	€ 190,00	30 GG
SCORREVOLE	CIECO LISCIO	60-70-80	210	€ 420,00	€ 200,00	€ 220,00	30 GG
SCORREVOLE	CIECO LISCIO	90	210	€ 460,00	€ 240,00	€ 220,00	30 GG
LIBRO	CIECO LISCIO	(35+35) (40+40)	210	€ 810,00	€ 540,00	€ 270,00	30 GG
LIBRO	CIECO LISCIO	(30+30) (45+45)	210	€ 925,00	€ 655,00	€ 270,00	30 GG

VERSIONI DISPONIBILI

FUORI MISURA IN ALTEZZA	€. 118
FUORI MISURA IN LARGHEZZA	€. 118
FUORI MISURA IN ALTEZZA + LARGHEZZA	€. 210
MISURE 65-75 X 210	€. 40
MISURA 60-70-80-90 X 200	€. 40
KIT ALLARGAMENTO MURO mm. 63	€. 45
KIT ALLARGAMENTO MURO mm. 115	€. 75
KIT ALLARGAMENTO MURO mm. 190	€. 105
PORTA DOPPIA ANTA BATTENTE prezzo singolo	x 3
PORTA DOPPIA ANTA SCORREVOLE prezzo singolo	x 2
PORTA SALOON ANTA SINGOLA	€. 530
PORTA SALOON ANTA DOPPIA	€. 860
SVTRATURA CON TELAIETTO PERIMETRALE **(no LG18)**	€. 190
SVETRATURA CON TELAIETTO 3 TRAVERSI **(no LG18)**	€. 230
SVETRATURA CONTELAIETTO INGLESINA **(no LG18)**	€. 270
STIPITE SCORREVOLE CARTONGESSO	stesso prezzo
STIPITE SCORREVOLE CASSONETTO 125 maggiorazione	€. 50
STIPITE SCORREVOLE CASSONETTO 145 maggiorazione	€. 50

VERSIONI DISPONIBILI

LIBRO 1/3 - 2/3 maggiorazione su simmetrica	€. 150
SOPRALUCE CON COPRIFILI DA MT.3	€. 325
VETRO PER SOPRALUCE 3+3 SATINATO	€. 50 **netto**
KIT 3 COPRIFILI ALETTA 40 X 1 LATO PORTA	€. 21
INCONTRO ELETTRICO con memoria apertura	€. 360
SPESSORE ANTA mm 40	€. 59
PORTA ROTOTRASLANTE maggiorazione	€. 280 **netto**
PORTA TRAPEZOIDALE maggiorazione	€. 350
MANTOVANA	€. 275
MANTOVANA DOPPIA ANTA	€. 415
BATTUTA DI CHIUSURA PER MANTOVANA	€. 75
STIPITE SOLO PASSAGGIO	€. 230
SOGLIA PARAFREDDO	€. 90
RIEMPIMENTO ANTA CON STIFERITE	€. 160
RIEMPIMNETO ANTA TRUCIOLARE FORTATO	€. 160

VARIANTE FERRAMENTA

FERRAMENTA OTTONE

VARIANTE STIPITE

NESSUNA

RG20 - ARES BIANCO

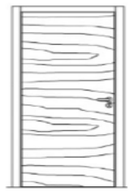

FINITURA MATRIX

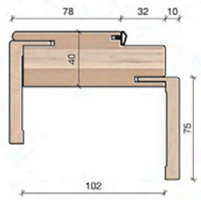

ESTENSIONE 102 A 125

APERTURA REVERSIBILE

ANUBA D.13

FERRAMENTA DI SERIE
CROMO SATINATA

STIPITE DI SERIE SANDWICH
PIATTO MODELLO APTICA

COPRIFILI DI SERIE
PIATTI 75 MM

REVERSIBILE

FINITURA MATRIX

VERSIONE STANDARD				PORTA COMPLETA	SOLO PANNELLO	SOLO STIPITE	TEMPO DI PRODUZIONE
BATTENTE	CIECO LISCIO	60-70-80	210	€ 360,00	€ 170,00	€ 190,00	30 GG
BATTENTE	CIECO LISCIO	90	210	€ 400,00	€ 210,00	€ 190,00	30 GG
SCORREVOLE	CIECO LISCIO	60-70-80	210	€ 420,00	€ 200,00	€ 220,00	30 GG
SCORREVOLE	CIECO LISCIO	90	210	€ 460,00	€ 240,00	€ 220,00	30 GG
LIBRO	CIECO LISCIO	(35+35) (40+40)	210	€ 810,00	€ 540,00	€ 270,00	30 GG
LIBRO	CIECO LISCIO	(30+30) (45+45)	210	€ 925,00	€ 655,00	€ 270,00	30 GG

VERSIONI DISPONIBILI

FUORI MISURA IN ALTEZZA	€. 118
FUORI MISURA IN LARGHEZZA	€. 118
FUORI MISURA IN ALTEZZA + LARGHEZZA	€. 210
MISURE 65-75 X 210	€. 40
MISURA 60-70-80-90 X 200	€. 40
KIT ALLARGAMENTO MURO mm. 63	€. 45
KIT ALLARGAMENTO MURO mm. 115	€. 75
KIT ALLARGAMENTO MURO mm. 190	€. 105
PORTA DOPPIA ANTA BATTENTE prezzo singolo	x 3
PORTA DOPPIA ANTA SCORREVOLE prezzo singolo	x 2
PORTA SALOON ANTA SINGOLA	€. 530
PORTA SALOON ANTA DOPPIA	€. 860
SVTRATURA CON TELAIETTO PERIMETRALE SU RG20	**NON DISPO**
SVETRATURA CON TELAIETTO 3 TRAVERSI SU RG20	**NON DISPO**
SVETRATURA CONTELAIETTO INGLESINA SU RG20	**NON DISPO**
STIPITE SCORREVOLE CARTONGESSO	stesso prezzo
STIPITE SCORREVOLE CASSONETTO 125 maggiorazione	€. 50
STIPITE SCORREVOLE CASSONETTO 145 maggiorazione	€. 50

VERSIONI DISPONIBILI

LIBRO 1/3 - 2/3 maggiorazione su simmetrica	€. 150
SOPRALUCE CON COPRIFILI DA MT.3	€. 325
VETRO PER SOPRALUCE 3+3 SATINATO	€. 50 **netto**
KIT 3 COPRIFILI ALETTA 40 X 1 LATO PORTA	€. 21
INCONTRO ELETTRICO con memoria apertura	€. 360
SPESSORE ANTA mm 40	€. 59
PORTA ROTOTRASLANTE maggiorazione	€.280 **netto**
PORTA TRAPEZOIDALE maggiorazione	€. 350
MANTOVANA	€. 275
MANTOVANA DOPPIA ANTA	€. 415
BATTUTA DI CHIUSURA PER MANTOVANA	€. 75
STIPITE SOLO PASSAGGIO	€. 230
SOGLIA PARAFREDDO	€. 90
RIEMPIMENTO ANTA CON STIFERITE	€. 160
RIEMPIMNETO ANTA TRUCIOLARE FORTATO	€. 160
SVTRATURA TELAIETTO PERIMETRALE ARES BIANCO	€. 190
SVETRATURA TELAIETTO 3 TRAVERSI ARES BIANCO	€. 230
SVETRATURA TELAIETTO INGLESINA ARES BIANCO	€. 270

I fermavetri utilizzati su ARES BIANCO saranno BIANCO B011

VARIANTE FERRAMENTA

FERRAMENTA OTTONE

VARIANTE STIPITE

NESSUNA

COLLEZIONE MIMETIKA
NEVE

CERNIERA A SCOMPARSA

SERRATURA MAGNETICA

APERTURA REVERSIBILE

FERRAMENTA DI SERIE

CROMO SATINATA

STIPITE DI SERIE APTICA

IN LISTELLARE

COPRIFILI DI SERIE IN MULTISTRATO

PIATTI 85 MM

ASSEMBLAGGIO TELAIO 90°

FINITURA LISCIA BIANCO B011

VERSIONE STANDARD

				PORTA COMPLETA	SOLO PANNELLO	SOLO STIPITE	TEMPO DI PRODUZIONE
BATTENTE	CIECO LISCIO	60-70-80	210	€ 390,00	€ 193,00	€ 197,00	15 GG
BATTENTE	CIECO LISCIO	90	210	€ 430,00	€ 233,00	€ 197,00	15 GG
SCORREVOLE	CIECO LISCIO	60-70-80	210	€ 380,00	€ 173,00	€ 207,00	15 GG
SCORREVOLE	CIECO LISCIO	90	210	€ 420,00	€ 213,00	€ 207,00	15 GG
LIBRO 1/3 2/3	CIECO LISCIO	(20+40) = 60	210	€ 939,00	€ 612,00	€ 327,00	30 GG
LIBRO 1/3 2/3	CIECO LISCIO	(23+47) = 70	210	€ 939,00	€ 612,00	€ 327,00	30 GG
LIBRO 1/3 2/3	CIECO LISCIO	(27+53) = 80	210	€ 939,00	€ 612,00	€ 327,00	30 GG
LIBRO 1/3 2/3	CIECO LISCIO	(30+60) = 90	210	€ 939,00	€ 612,00	€ 327,00	30 GG
BATTENTE	LUCE 2M	60-70-80	210	€ 877,00	€ 630,00	€ 247,00	40 GG
BATTENTE	LUCE 2M	90	210	€ 917,00	€ 670,00	€ 247,00	40 GG

DI SERIE COMPRESO NEL PREZZO E' PRESENTE IL VETRO 8 MM BIANCO LATTE FILO LUCIDO - A RICHIESTA DISPONIBILI VETRI SPECIALI VEDI PAG. "GLASS"

SCORREVOLE	LUCE 2M	60-70-80	210	€ 867,00	€ 620,00	€ 247,00	40 GG
SCORREVOLE	LUCE 2M	90	210	€ 907,00	€ 660,00	€ 247,00	40 GG

DI SERIE COMPRESO NEL PREZZO E' PRESENTE IL VETRO 8 MM BIANCO LATTE FILO LUCIDO - A RICHIESTA DISPONIBILI VETRI SPECIALI VEDI PAG. "GLASS"

VERSIONI DISPONIBILI

FUORI MISURA IN ALTEZZA	€. 118
FUORI MISURA IN LARGHEZZA	€. 118
FUORI MISURA IN ALTEZZA + LARGHEZZA	€. 210
MISURE 65-75 X 210	€. 40
MISURA 60-70-80-90 X 200	€. 40
KIT ALLARGAMENTO MURO mm. 63	€. 30
KIT ALLARGAMENTO MURO mm. 115	€. 60
KIT ALLARGAMENTO MURO mm. 190	€. 90
PORTA DOPPIA ANTA BATTENTE prezzo singolo	x 3
PORTA DOPPIA ANTA SCORREVOLE prezzo singolo	x 2
PORTA SALOON ANTA SINGOLA	€. 503
PORTA SALOON ANTA DOPPIA	€. 806
RIEMPIMENTO ANTA CON STIFERITE	€. 160
RIEMPIMNETO ANTA TRUCIOLARE FORTATO	€. 160
STIPITE SCORREVOLE CARTONGESSO	stesso prezzo
STIPITE SCORREVOLE CASSONETTO 125 maggiorazione	€. 50
STIPITE SCORREVOLE CASSONETTO 145 maggiorazione	€. 50

VERSIONI DISPONIBILI

SOPRALUCE CON COPRIFILI DA MT.3	€. 325
VETRO PER SOPRALUCE 3+3 SATINATO	€. 50 **netto**
KIT 3 COPRIFILI ALETTA 40 X 1 LATO PORTA	€. 21
INCONTRO ELETTRICO con memoria apertura	€. 360
SPESSORE ANTA mm 40	€. 59
PORTA ROTOTRASLANTE maggiorazione	€. 280 **netto**
PORTA TRAPEZOIDALE	ND
MANTOVANA	€. 275
MANTOVANA PER PORTA MOD. LUCE 2M	€. 375
MANTOVANA DOPPIA ANTA	€. 415
MANTOVANA DOPPIA ANTA PER LUCE 2M	€. 515
BATTUTA DI CHIUSURA PER MANTOVANA	€. 75
STIPITE SOLO PASSAGGIO	€. 230
SOGLIA PARAFREDDO	€. 90
3°CERNIERA(obbligatoria con Stiferite e Truciolare)	€. 25 **netto**
VETRO TRASPARENTE SU LUCE 2M maggiorazione	€. 100 **netto**
FUORI MISURA PORTA LUCE 2M maggiorazione	€. 140 **netto**

VARIANTE STIPITE

STIPITE PER MURO SPESSORE 8 Cm.	€. 20 **netto**

COLLEZIONE MIMETIKA
RISO - SABBIA - ROVERE GRIGIO - DUNE - CAFFE'
FRASSINO BIANCO - LIQUIRIZIA - ZUCCHERO

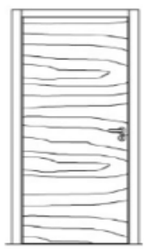

CERNIERA A SCOMPARSA

SERRATURA MAGNETICA

APERTURA REVERSIBILE

FERRAMENTA DI SERIE

CROMO SATINATA

STIPITE DI SERIE APTICA

IN LISTELLARE

COPRIFILI DI SERIE IN MULTISTRATO

PIATTI 85 MM

ASSEMBLAGGIO TELAIO 90°

FINITURA MATRIX

VERSIONE STANDARD

				PORTA COMPLETA	SOLO PANNELLO	SOLO STIPITE	TEMPO DI PRODUZIONE
BATTENTE	CIECO LISCIO	60-70-80	210	€ 467,00	€ 220,00	€ 247,00	15 GG
BATTENTE	CIECO LISCIO	90	210	€ 507,00	€ 260,00	€ 247,00	15 GG
SCORREVOLE	CIECO LISCIO	60-70-80	210	€ 457,00	€ 210,00	€ 247,00	15 GG
SCORREVOLE	CIECO LISCIO	90	210	€ 497,00	€ 250,00	€ 247,00	15 GG
LIBRO 1/3 2/3	CIECO LISCIO	(20+40) = 60	210	€ 1.016,00	€ 689,00	€ 327,00	30 GG
LIBRO 1/3 2/3	CIECO LISCIO	(23+47) = 70	210	€ 1.016,00	€ 689,00	€ 327,00	30 GG
LIBRO 1/3 2/3	CIECO LISCIO	(27+53) = 80	210	€ 1.016,00	€ 689,00	€ 327,00	30 GG
LIBRO 1/3 2/3	CIECO LISCIO	(30+60) = 90	210	€ 1.016,00	€ 689,00	€ 327,00	30 GG
BATTENTE	LUCE 2M	60-70-80	210	€ 877,00	€ 630,00	€ 247,00	40 GG
BATTENTE	LUCE 2M	90	210	€ 917,00	€ 670,00	€ 247,00	40 GG

DI SERIE COMPRESO NEL PREZZO E' PRESENTE IL VETRO 8 MM BIANCO LATTE FILO LUCIDO - A RICHIESTA DISPONIBILI VETRI SPECIALI VEDI PAG. "GLASS"

SCORREVOLE	LUCE 2M	60-70-80	210	€ 867,00	€ 620,00	€ 247,00	40 GG
SCORREVOLE	LUCE 2M	90	210	€ 907,00	€ 660,00	€ 247,00	40 GG

DI SERIE COMPRESO NEL PREZZO E' PRESENTE IL VETRO 8 MM BIANCO LATTE FILO LUCIDO - A RICHIESTA DISPONIBILI VETRI SPECIALI VEDI PAG. "GLASS"

VERSIONI DISPONIBILI

FUORI MISURA IN ALTEZZA	€. 118
FUORI MISURA IN LARGHEZZA	€. 118
FUORI MISURA IN ALTEZZA + LARGHEZZA	€. 210
MISURE 65-75 X 210	€. 40
MISURA 60-70-80-90 X 200	€. 40
KIT ALLARGAMENTO MURO mm. 63	€. 45
KIT ALLARGAMENTO MURO mm. 115	€. 75
KIT ALLARGAMENTO MURO mm. 190	€. 105
PORTA DOPPIA ANTA BATTENTE prezzo singolo	x 3
PORTA DOPPIA ANTA SCORREVOLE prezzo singolo	x 2
PORTA SALOON ANTA SINGOLA	€. 540
PORTA SALOON ANTA DOPPIA	€. 880
RIEMPIMENTO ANTA CON STIFERITE	€. 160
RIEMPIMNETO ANTA TRUCIOLARE FORTATO	€. 160
STIPITE SCORREVOLE CARTONGESSO	stesso prezzo
STIPITE SCORREVOLE CASSONETTO 125 maggiorazione	€. 50
STIPITE SCORREVOLE CASSONETTO 145 maggiorazione	€. 50

VERSIONI DISPONIBILI

SOPRALUCE CON COPRIFILI DA MT.3	€. 325
VETRO PER SOPRALUCE 3+3 SATINATO	€. 50 **netto**
KIT 3 COPRIFILI ALETTA 40 X 1 LATO PORTA	€. 21
INCONTRO ELETTRICO con memoria apertura	€. 360
SPESSORE ANTA mm 40	€. 59
PORTA ROTOTRASLANTE maggiorazione	€. 280 **netto**
PORTA TRAPEZOIDALE	ND
MANTOVANA	€. 275
MANTOVANA PER PORTA MOD. LUCE 2M	€. 375
MANTOVANA DOPPIA ANTA	€. 415
MANTOVANA DOPPIA ANTA PER LUCE 2M	€. 515
BATTUTA DI CHIUSURA PER MANTOVANA	€. 75
STIPITE SOLO PASSAGGIO	€. 230
SOGLIA PARAFREDDO	€. 90
3°CERNIERA(obbligatoria con Stiferite e Truciolare)	€. 25 **netto**
VETRO TRASPARENTE SU LUCE 2M maggiorazione	€. 100 **netto**
FUORI MISURA PORTA LUCE 2M maggiorazione	€. 140 **netto**

VARIANTE STIPITE

STIPITE PER MURO SPESSORE 8 Cm.	€. 20 **netto**

COLLEZIONE MIMETIKA
CORDA - PIETRA - CEMENTO - LARICE CHIARO

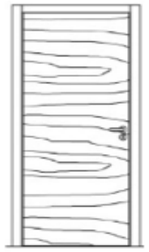

CERNIERA A SCOMPARSA

SERRATURA MAGNETICA

APERTURA REVERSIBILE

FERRAMENTA DI SERIE

CROMO SATINATA

STIPITE DI SERIE APTICA

IN LISTELLARE

COPRIFILI DI SERIE IN MULTISTRATO

PIATTI 85 MM

ASSEMBLAGGIO TELAIO 90°

FINITURA PEMBROKE

VERSIONE STANDARD				PORTA COMPLETA	SOLO PANNELLO	SOLO STIPITE	TEMPO DI PRODUZIONE
BATTENTE	CIECO LISCIO	60-70-80	210	€ 497,00	€ 250,00	€ 247,00	15 GG
BATTENTE	CIECO LISCIO	90	210	€ 537,00	€ 290,00	€ 247,00	15 GG
SCORREVOLE	CIECO LISCIO	60-70-80	210	€ 487,00	€ 240,00	€ 247,00	15 GG
SCORREVOLE	CIECO LISCIO	90	210	€ 527,00	€ 280,00	€ 247,00	15 GG
LIBRO 1/3 2/3	CIECO LISCIO	(20+40) = 60	210	€ 1.047,00	€ 720,00	€ 327,00	30 GG
LIBRO 1/3 2/3	CIECO LISCIO	(23+47) = 70	210	€ 1.047,00	€ 720,00	€ 327,00	30 GG
LIBRO 1/3 2/3	CIECO LISCIO	(27+53) = 80	210	€ 1.047,00	€ 720,00	€ 327,00	30 GG
LIBRO 1/3 2/3	CIECO LISCIO	(30+60) = 90	210	€ 1.047,00	€ 720,00	€ 327,00	30 GG
BATTENTE	LUCE 2M	60-70-80	210	€ 877,00	€ 630,00	€ 247,00	40 GG
BATTENTE	LUCE 2M	90	210	€ 917,00	€ 670,00	€ 247,00	40 GG

DI SERIE COMPRESO NEL PREZZO E' PRESENTE IL VETRO 8 MM BIANCO LATTE FILO LUCIDO - A RICHIESTA DISPONIBILI VETRI SPECIALI VEDI PAG. "GLASS"

SCORREVOLE	LUCE 2M	60-70-80	210	€ 867,00	€ 620,00	€ 247,00	40 GG
SCORREVOLE	LUCE 2M	90	210	€ 907,00	€ 660,00	€ 247,00	40 GG

DI SERIE COMPRESO NEL PREZZO E' PRESENTE IL VETRO 8 MM BIANCO LATTE FILO LUCIDO - A RICHIESTA DISPONIBILI VETRI SPECIALI VEDI PAG. "GLASS"

VERSIONI DISPONIBILI	
FUORI MISURA IN ALTEZZA	€. 118
FUORI MISURA IN LARGHEZZA	€. 118
FUORI MISURA IN ALTEZZA + LARGHEZZA	€. 210
MISURE 65-75 X 210	€. 40
MISURA 60-70-80-90 X 200	€. 40
KIT ALLARGAMENTO MURO mm. 63	€. 45
KIT ALLARGAMENTO MURO mm. 115	€. 75
KIT ALLARGAMENTO MURO mm. 190	€. 105
PORTA DOPPIA ANTA BATTENTE prezzo singolo	x 3
PORTA DOPPIA ANTA SCORREVOLE prezzo singolo	x 2
PORTA SALOON ANTA SINGOLA	€. 570
PORTA SALOON ANTA DOPPIA	€. 940
RIEMPIMENTO ANTA CON STIFERITE	€. 160
RIEMPIMNETO ANTA TRUCIOLARE FORTATO	€. 160
STIPITE SCORREVOLE CARTONGESSO	stesso prezzo
STIPITE SCORREVOLE CASSONETTO 125 maggiorazione	€. 50
STIPITE SCORREVOLE CASSONETTO 145 maggiorazione	€. 50

VERSIONI DISPONIBILI	
SOPRALUCE CON COPRIFILI DA MT.3	€. 325
VETRO PER SOPRALUCE 3+3 SATINATO	€. 50 **netto**
KIT 3 COPRIFILI ALETTA 40 X 1 LATO PORTA	€. 21
INCONTRO ELETTRICO con memoria apertura	€. 360
SPESSORE ANTA mm 40	€. 59
PORTA ROTOTRASLANTE maggiorazione	€. 280 **netto**
PORTA TRAPEZOIDALE	ND
MANTOVANA	€. 275
MANTOVANA PER PORTA MOD. LUCE 2M	€. 375
MANTOVANA DOPPIA ANTA	€. 415
MANTOVANA DOPPIA ANTA PER LUCE 2M	€. 515
BATTUTA DI CHIUSURA PER MANTOVANA	€. 75
STIPITE SOLO PASSAGGIO	€. 230
SOGLIA PARAFREDDO	€. 90
3°CERNIERA (obbligatoria con Stiferite e Truciolare)	€. 25 **netto**
VETRO TRASPARENTE SU LUCE 2M maggiorazione	€. 100 **netto**
FUORI MISURA PORTA LUCE 2M maggiorazione	€. 140 **netto**

VARIANTE STIPITE	
STIPITE PER MURO SPESSORE 8 Cm.	€. 20 **netto**

COLLEZIONE MIMETIKA

ANTA TUTTO VETRO "GLASS"

VETRI BASE SENZA STAMPE	PREZZO AL MQ.	ESEMPIO PREZZO 80X210	TEMPO DI PRODUZIONE
VETRO 8 MM EXTRACHIARO TEMPERATO	€ 345,00	€ 593,40	30 GG
VETRO 8 MM SATINATO TEMPERATO	€ 478,00	€ 822,16	30 GG
VETRO 8 MM EXTRACHIARO TEMPERATO SABBIATO CON PROTETTIVO	€ 578,00	€ 994,16	30 GG
VETRO 4+4 MM EXTRACHIARO TEMPERATO SABBIATO INTERNAMENTE	€ 840,00	€ 1.444,80	30 GG
VETRO 4+4 MM EXTRACHIARO TEMPERATO	€ 806,00	€ 1.386,32	30 GG

VETRI CON STAMPA DIGITALE	PREZZO AL MQ.	ESEMPIO PREZZO 80X210	TEMPO CONSEGNA
VETRO 8 MM EXTRACHIARO TEMPERATO SABBIATO CON STAMPA DIGITALE	€ 782,00	€ 1.345,04	30 GG
VETRO 4+4 MM EXTRACHIARO TEMPERATO STAMPATO	€ 1.100,00	€ 1.892,00	30 GG
VETRO 4+4 MM EXTRACHIARO TEMPERATO STAMPATO E LACCATO BIFACCIALE	€ 1.280,00	€ 2.201,60	30 GG
VETRO 4+4 MM EXTRACHIARO TEMPERATO STAMPATO E SATINATO INTERNO	€ 1.145,00	€ 1.969,40	30 GG

VETRI LACCATI	PREZZO AL MQ.	ESEMPIO PREZZO 80X210	TEMPO CONSEGNA
VETRO 4+4 MM EXTRACHIARO TEMPERATO LACCATO RAL BIFACCIALE	€ 1.075,00	€ 1.849,00	30 GG
VETRO 4+4 MM EXTRACHIARO TEMPERATO LACCATO MONOFACCIALE	€ 990,00	€ 1.702,80	30 GG
VETRO 4+4 MM EXTRACHIARO LACCATO BIFACCIALE	€ 740,00	€ 1.272,80	30 GG
VETRO 4+4 MM EXTRACHIARO LACCATO MONOFACCIALE	€ 655,00	€ 1.126,60	30 GG

VETRI LACCATI METALLIZZATI	PREZZO AL MQ.	ESEMPIO PREZZO 80X210	TEMPO CONSEGNA
VETRO 4+4 MM EXTRACHIARO TEMPERATO LACCATO RAL BIFACCIALE	€ 1.245,00	€ 2.141,40	30 GG
VETRO 4+4 MM EXTRACHIARO TEMPERATO LACCATO MONOFACCIALE	€ 1.160,00	€ 1.995,20	30 GG
VETRO 4+4 MM EXTRACHIARO LACCATO BIFACCIALE	€ 910,00	€ 1.565,20	30 GG
VETRO 4+4 MM EXTRACHIARO LACCATO MONOFACCIALE	€ 825,00	€ 1.419,00	30 GG

ALCUNI ESEMPI DI VETRI DA CATALOGO MIMETIKA

RETRO' 60 - WEB	VETRO 8 MM EXTRACHIARO TEMPERATO SABBIATO CON STAMPA DIGITALE
LIGHTNESS - BAMBU' - PARALLE	VETRO 8 MM EXTRACHIARO TEMPERATO CON STAMPA DIGITALE
SPRINGTIME - MATRIX - FICHES	VETRO 8 MM EXTRACHIARO TEMPERATO CON STAMPA DIGITALE
CHERRY - MUSIC - BRICK - STRA\	VETRO 4+4 STAMPATO E LACCATO BIFACCIALE
CALLIGRAPHIC - UNDERWOOD	VETRO 8 MM EXTRACHIARO TEMPERATO SABBIATO CON STAMPA DIGITALE
NETFLOWER - BARCODE R	VETRO 8 MM EXTRACHIARO TEMPERATO CON STAMPA DIGITALE
LEONARD - FUME'	VETRO 8 MM EXTRACHIARO TEMPERATO SABBIATO CON STAMPA DIGITALE
MADLINE - MONDRIAN - RIPPLE	VETRO 8 MM EXTRACHIARO TEMPERATO CON STAMPA DIGITALE
CIRCLELINE - WHITE OAK	VETRO 8 MM EXTRACHIARO TEMPERATO CON STAMPA DIGITALE
AUTUMN	VETRO 8 MM EXTRACHIARO TEMPERATO SABBIATO CON STAMPA DIGITALE

ACCESSORI E COMPONENTI PER PORTE BATTENTI E SCORREVOLI A VETRO	FINITURA SATINATA

COMPONENTI PER PORTA BATTENTE

COPPIA CERNIERE ARCHIMEDE MAC 2010 SATINATE	€ 220,00
SCROCCHETTO A SFERA MAC 2016	€ 78,00
SERRATURA MAGNETICA MOD. VITRA AGB (sostituisce la precednete MOD. GIORGIA MAC 3005)	€ 370,00
SERRATURA MAGNETICA MOD. VITRA YALE AGB (sostituisce la precedente MOD. GALILEO MAC 3006)	€ 400,00
POMOLO FRAME (a coppia)	€ 90,00
NOTTOLINO FRAME	€ 50,00
CILINDRO YALE CHIAVE - CHIAVE	€ 40,00
INCONTRO PER PORTA 2 ANTE	€ 95,00
MANIGLIONE QUATTRO (singolo lato)	€ 112,00
MANIGLIONE FRAME (singolo lato)	€ 150,00
MANIGLIONE TUBAL (singolo lato)	€ 150,00

COMPONENTI PER PORTA SCORREVOLE

CASSONETTO A SCOMPARSA PARMAPORTE	€ 290,00
SERRATURA PER SCORREVOLE MOD. GINEVRA GA001	€ 210,00
COPPIA PINZE PER ANTA VETRO SCORREVOLE	€ 190,00
PREMI/APRI PER ANTA IN VETRO	€ 128,00
INCONTRO PER PORTA 2 ANTE SCORREVOLE VETRO	€ 100,00
NICCHIA QUADRA MAC 3012 FORO PASSANTE / NICCHIA QUADRA MAC 3013 FORO CIECO	€ 80,00
NICCHIA TONDA MAC 3014 FORO PASSANTE / NICCHIA TONDA MAC 3015 FORO CIECO	€ 80,00
MANIGLIETTE ADESIVE MAC 3004 / MAC 3002 / MAC 3062 (sconsigliate su vetri sabbiati)	€ 80,00
STIPITE SCORREVOLE BIANCO PER ANTA VETRO CON BATTUTA RIDOTTA	€ 350,00
STIPITE SCORREVOLE RISO PER ANTA VETRO CON BATTUTA RIDOTTA	€ 380,00
STIPITE SCORREVOLE SABBIA PER ANTA VETRO CON BATTUTA RIDOTTA	€ 380,00
STIPITE SCORREVOLE FRASSINO BIANCO PER ANTA VETRO CON BATTUTA RIDOTTA	€ 380,00
STIPITE SCORREVOLE ROVERE GRIGIO PER ANTA VETRO CON BATTUTA RIDOTTA	€ 380,00
SISTEMA SCORRIMENTO ESTERNO MURO "DIVA"	€ 500,00
SISTEMA SCORRIMENTO ESTERNO MURO "MAGIC"	€ 600,00
MANTOVANA IN ALLUMINIO H.5 CM (AGGIUNGERE PREZZO PINZE)	€ 332,00
MANTOVANA IN LAMINATO X ANTA TUTTO VETRO GLASS (AGGIUNGERE PREZZO PINZE)	€ 375,00

(dimensione massima del vetro cm.100)

COLLEZIONE MIMETIKA REI30 RISO - SABBIA - ROVERE GRIGIO - FRASSINO BIANCO - DUNE - CAFFE' LIQUIRIZIA CEMENTO - CORDA - PIETRA - LARICE CHAIRO	FERRAMENTA DI SERIE CROMO SATINATA STIPITE DI SERIE LISTELLARE PIATTO R/3 MODELLO APTICA COPRIFILI DI SERIE IN MULTISTRATO PIATTI 85 MM FINITURA MATRIX / PEMBROKE

VERSIONE STANDARD				PORTA COMPLETA	SOLO PANNELLO	SOLO STIPITE	TEMPO DI PRODUZIONE
BATTENTE	CIECO LISCIO	80 - 90	210	€ 1.000,00	€ 650,00	€ 350,00	40 GG

COLLEZIONE MIMETIKA REI30 BIANCO	FERRAMENTA DI SERIE CROMO SATINATA STIPITE DI SERIE LISTELLARE PIATTO R/3 MODELLO APTICA COPRIFILI DI SERIE IN MULTISTRATO PIATTI 85 MM FINITURA LISCIA

VERSIONE STANDARD				PORTA COMPLETA	SOLO PANNELLO	SOLO STIPITE	TEMPO DI PRODUZIONE
BATTENTE	CIECO LISCIO	80 - 90	210	€ 950,00	€ 600,00	€ 350,00	40 GG

COMPONENTI DI SERIE PRESENTI SULLA PORTA REI30

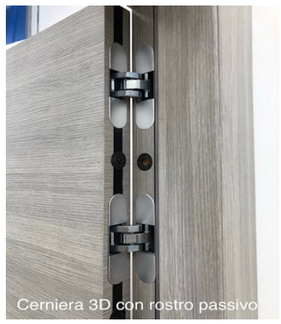

COMPONENTI DI SERIE

ROSTRI ATTIVI - ROSTRI PASSIVI - CHIUDIPORTA A CATENA - CERNIERE A SCOMPARSA 3D
SERRATURA MAGNETICA - CILINDRO YALE - STIPITE LISTELLARE - COPRIFILI MULTISTRATO
GUARNIZIONE AUTOESPANDENTE

ACCESSORI DISPONIBILI

SOGLIA PARAFREDDO	€. 40
SOGLIA PARAFREDDO + GIV MOUSSE **(certificazione 31 dB)**	€. 90
SERRATURA PATENT GRANDE SL CON CILINDRO SCUDO 600	€. 65
SERRATURA PATENT GRANDE OPERA HOTEL SL CON CILINDRO OPERA SEGNALAZIONE L/O	€. 175
SERRATURA OPERA BIT SMART	€. 870
SERRATURA OPERA BIT FULL (CHIEDERE PREVENTIVO PERSONALIZZATO)	
LACCATURA	VEDI PREZZI PAG. 35
DIMENSIONI FUORI STANDARD	MAGGIORAZIONE 30%

(l'inserimento della soglia parafreddo può creare difficoltà nella regolazione della porta)

SABA SRL SI RISERVA IL DIRITTO DI POTER EFFETTUARE MODIFICHE AI PRODOTTI AL FINE DI MIGLIORARLI E DI ELIMINARE ARTICOLI PRESENTI NEL LISTINO SENZA DOVERNE DARE COMUNICAZIONE PREVENTIVA

PORTE REI30 MIMETIKA

SERRATURA LIVELLO 1 - INSERITA NEL PREZZO BASE
MAGNETICA AGB + CILINDRO YALE
(consigliata a chi ha una sola porta REI e ne può controllare direttamente gli accessi; sconsigliata per locali pubblici)

SERRATURA LIVELLO 2
PATENT GRANDE SICUREZZA SL CON SCROCCO SILENZIATO + CILINDRO YALE SCUDO 600
Livello di ingresso per locali pubblici o strutture con porte multiple. Disponibile con sistemi masterizzati e chiave MK

SERRATURA LIVELLO 3
PATENT GRANDE OPERA HOTEL SL + CILINDRO YALE OPERA SL CON SEGNALATORE OCCUPATO
Consigliata per locali pubblici e strutture alberghiere di piccole dimensioni; questa serratura prevede che a porta chiusa con mandata inserita, abbassando la maniglia dal lato interno si aprano le mandate e si può uscire dalla camera; può pertanto essere equiparata al funzionamento antipanico lato interno. Disponibile con sistemi masterizzati e chiave MK. Il cilindro obbligatoriamente fornito in dotazione è il modello OPERA SL con segnalatore libero/occupato.

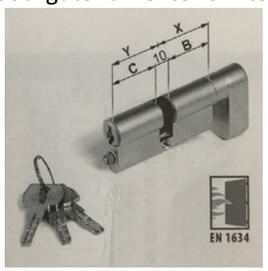

SERRATURA LIVELLO 4
OPERA BIT VERSIONE SMART, completa di lettore scheda esterno, 5 schede CLIENTE + scheda ACTIVATION, pulsante “non disturbare” interno, mezzo cilindro yale (non in vista) sul lato esterno per apertura di sicurezza. Consigliata per locali pubblici e strutture alberghiere di importanti dimensioni; non necessita di alcun cablaggio, nessuna lavorazione muraria in quanto tutta l’elettronica è incorporata nella serratura. Non in dotazione n°3 batterie 1,5 V AA

SERRATURA LIVELLO 5 : LIVELLO 4 + SOFTWARE DI CONTROLLO
È il livello 4 di cui sopra con l’aggiunta del software fino a 20 camere o software oltre le 20 camere. Permette il controllo accessi e la personalizzazione del sistema OPERA BIT; le tessere di apertura registrano gli accessi, possono essere abilitate o meno per determinati ambienti, possono essere programmate per orari. Il software prevede un corso base compreso nel prezzo ; successivamente sarà gestito direttamente da AGB e da loro manutentori diretti.

MANIGLIA SIDNEY CRONO SATINATA (foto)	€ 25,00
MANIGLIA SIDNEY OTTONE LUCIDO	€ 25,00

MANIGLIA SPIGOLA CESELLATA CROMO SATINATA	€ 125,00
MANIGLIA SPIGOLA CESELLATACROMO LUCIDA	€ 132,00

MANIGLIA SPIGOLA RIGATA CROMO SATINATA	€ 135,00
MANIGLIA SPIGOLA RIGATA CROMO LUCIDA	€ 137,00

MANIGLIA MAREA CROMO SATINATA	€ 69,00
MANIGLIA MAREA CROMO LUCIDA	€ 69,00
MANIGLIA MAREA BICOLORE LUCIDA/SATINATA (foto)	€ 76,00

MANIGLIA HONEY BICOLORE LUCIDA/SATINATA	€ 175,00
MANIGLIA HONEY CROMO SATINATO	€ 175,00
MANIGLIA HONEY CROMO LUCIDA	€ 175,00
(disponibile anche con rosetta quadrata)	

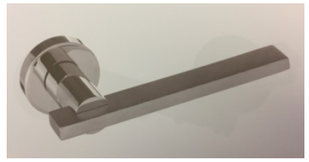

MANIGLIA TORINO OTTONE BRONZO ANTICO (foto)	€ 69,00
MANIGLIA TORINO ARGENTO ANTICO	€ 69,00

MANIGLIA SPIGOLA CROMO SATINATA (foto)	€ 48,50
MANIGLIA SPIGOLA CROMO LUCIDA	€ 52,50
MANIGLIA SPIGOLA BIANCA	€ 52,50
MANIGLIA SPIGOLA NERA	€ 52,50

MANIGLIA MILANO CROMO LUCIDA (foto)	€ 84,00
MANIGLIA MILANO CROMO SATINATA	€ 84,00

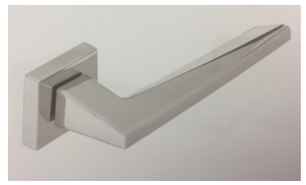

MANIGLIA SQUARE CROMO SATINATA	€ 190,00
MANIGLIA SQUARE CROMO LUCIDA (foto)	€ 190,00
MANIGLIA SQUARE BICOLORE LUCIDA/SATINATA	€ 190,00

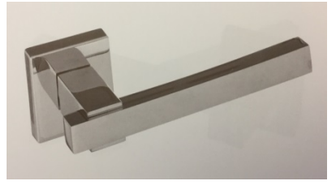

MANIGLIA ELISA CROMO SATINATA (foto)	€ 60,00
MANIGLIA ELISA CROMO LUCIDA	€ 60,00
MANIGLIA ELISA OTTONE LUCIDO	€ 60,00

MANIGLIA TOGA CROMO SATINATA (foto)	€ 78,00
MANIGLIA TOGA CROMO LUCIDA	€ 78,00

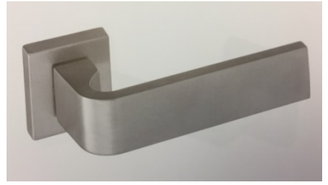

MANIGLIA DIAGONALE SWAROVSKI CROMO SATINATA	€ 100,00
MANIGLIA DIAGONALE SWAROVSKI CROMO LUCIDA	€ 112,00

MANIGLIA INTERA SWAROVSKI CROMO SATINATA	€ 175,00
MANIGLIA INTERA SWAROVSKI CROMO LUCIDA	€ 195,00

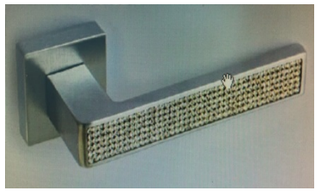

MANIGLIA DIAMANTE CROMO SATINATA	€ 87,00
MANIGLIA DIAMANTE CROMO LUCIDA	€ 102,00

PORTE CIECHE VERSIONI FUORI MISURA

MAGGIORAZIONI RISPETTO A PORTA STANDARD

FUORI MISURA	ALTEZZA	BATTENTE	SCORREVOLE	€ 118,00
FUORI MISURA	LARGHEZZA	BATTENTE	SCORREVOLE	€ 118,00
FUORI MISURA	ALTEZZA+ LARGHEZZA	BATTENTE	SCORREVOLE	€ 210,00
FUORI MISURA	65X210 - 75X210	BATTENTE	SCORREVOLE	€ 40,00
FUORI MISURA	85X210	BATTENTE	SCORREVOLE	€ 80,00
FUORI MISURA	100X210	BATTENTE	SCORREVOLE	€ 118,00
FUORI MISURA	110X210 (chiedere disponibilità colore)	BATTENTE	SCORREVOLE	€ 180,00
FUORI MISURA	120X210 (chiedere disponibilità colore)	BATTENTE	SCORREVOLE	€ 190,00
	SPESSORE ANTA MM.40		SCORREVOLE	€. 59,00
FUORI MISURA	ALTEZZA	LIBRO		€ 150,00
FUORI MISURA	LARGHEZZA (MAX 90)	LIBRO		€ 150,00
FUORI MISURA	ALTEZZA+ LARGHEZZA	LIBRO		€ 240,00
	SOGLIA PARAFREDDO	BATTENTE		€ 90,00
	STIFERITE	BATTENTE		€ 160,00
	TRUCIOLARE FORATO	BATTENTE		€ 160,00

PORTE CIECHE CON APPLICAZIONE INSERTI DI ALLUMINIO

1 INSERTO	INTERNO ED ESTERNO	BATTENTE	SCORREVOLE	€ 140,00
2 INSERTI	INTERNO ED ESTERNO	BATTENTE	SCORREVOLE	€ 160,00
3 INSERTI	INTERNO ED ESTERNO	BATTENTE	SCORREVOLE	€ 180,00
4 INSERTI	INTERNO ED ESTERNO	BATTENTE	SCORREVOLE	€ 200,00

NEL CASO DI APPLICAZIONE INSERTI SOLO DA UN LATO, APPLICARE SEMPRE PREZZO INTERNO/ESTERNO

SABA SRL SI RISERVA IL DIRITTO DI POTER EFFETTUARE MODIFICHE AI PRODOTTI AL FINE DI MIGLIORARLI E DI ELIMINARE ARTICOLI PRESENTI NEL LISTINO SENZA DOVERNE DARE COMUNICAZIONE PREVENTIVA

PORTE UNA SVETRATURA

MAGGIORAZIONE RISPETTO A PORTA CIECA

PORTE STANDARD 60X210 - 70X210 - 80X210 - 90X210

TELAIETTO PERIMETRALE	foro + telaietto	BATTENTE	SCORREVOLE	€ 190,00
TELAIETTO TRE TRAVERSI	foro + telaietto	BATTENTE	SCORREVOLE	€ 230,00
TELAIETTO INGLESINA	foro + telaietto	BATTENTE	SCORREVOLE	€ 270,00
TELAIETTO PERIMETRALE	fori + telaietti	LIBRO		€ 380,00

FERMAVETRI PER PORTE FUORI MISURA

TELAIETTO PERIMETRALE	foro + telaietto	BATTENTE	SCORREVOLE	€ 230,00
TELAIETTO TRE TRAVERSI	foro + telaietto	BATTENTE	SCORREVOLE	€ 270,00
TELAIETTO INGLESINA	foro + telaietto	BATTENTE	SCORREVOLE	€ 310,00
TELAIETTO PERIMETRALE	fori + telaietti	LIBRO DA 72X210 A 90X210		€ 460,00

BUGNA DIAMANTATA TUTTA ALTEZZA

60X210 - 70X210 - 80X210 - 90X210		BATTENTE	SCORR	€ 154,00
FUORI MISURA		BATTENTE	SCORR	€ 180,00
70X210 - 80X210 - 90X210		LIBRO	CADAUNA	€ 90,00
FUORI MISURA		LIBRO	CADAUNA	€ 100,00

SVETRATURA CON INSERIMENTO GRIGLIA DI AREAZIONE

GRIGLIA IN PLASTICA PVC BIANCA DIMENSIONE IN MM. 98X480	€. 210

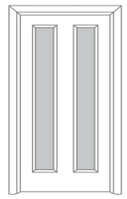

PORTE DOPPIA SVETRATURA (CLASSICA O VERTICALE)

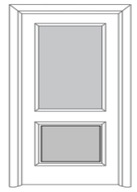

MAGGIORAZIONI RISPETTO A PORTA CIECA

MISURE STANDARD 60X210 - 70X210 - 80X210 - 90X210 *

CORNICE + CORNICE		BATTENTE	SCORREVOLE	€ 275,00

FUORI MISURA

CORNICE + CORNICE		BATTENTE	SCORREVOLE	€ 315,00

BUGNA DIAMANTATA INFERIORE

60X210 - 70X210 - 80X210 - 90X210		BATTENTE	SCORREVOLE	€ 75,00
FUORI MISURA		BATTENTE	SCORREVOLE	€ 105,00

BUGNA DIAMANTATA SUPERIORE

60X210 - 70X210 - 80X210 - 90X210		BATTENTE	SCORREVOLE	€ 95,00
FUORI MISURA		BATTENTE	SCORREVOLE	€ 125,00

BUGNA DIAMANTATA PER SVETRATURA VERTICALE

70X210 - 80X210 - 90X210		BATTENTE	SCORREVOLE	€ 100,00
FUORI MISURA		BATTENTE	SCORREVOLE	€ 120,00

*	PER DOPPIA SVETRATURA VERTICALE LARGHEZZA MINIMA PORTA 70 CM

PORTE SPECIALI

SCORREVOLE ESTERNO MURO			
PANNELLO SCORREVOLE		PREZZO DEL PANNELLO	
KIT TRASCINAMENTO SENZA BATTUTA	(MANTOVANA)		€ 275,00
BATTUTA LATERALE	OPZIONALE		€ 75,00
STIPITE SOLO PASSAGGIO	OPZIONALE		VEDI pagina
			inerente il
SCORREVOLE ESTERNO MURO DOPPIA ANTA			
PANNELLI SCORREVOLI		PREZZO DEI PANNELLI	
KIT TRASCINAMENTO SENZA BATTUTA	(MANTOVANA)		€ 415,00
STIPITE SOLO PASSAGGIO	OPZIONALE		VEDI pagina
			inerente il
BATTENTE DOPPIA ANTA SIMMETRICA E ASIMMETRICA			
PREZZO PORTA A BATTENTE			X3
ANTE FUORI MISURA IN ALTEZZA			€ 118,00
A SALOON			
PANNELLO SCORREVOLE		PREZZO DEL PANNELLO	
STIPITE PORTA SALOON			€ 200,00
CERNIERE BOMMER (per porta saloon anta singola)			€ 130,00
CERNIERE BOMMER (per porta saloon doppia anta)			€ 260,00
LIBRO ASIMMETRICA (1/3 - 2/3)			
PREZZO PORTA A LIBRO		PREZZO PORTA A LIBRO	
SUPPLEMENTO LAVORAZIONE			€ 150,00
TRAPEZOIDALE			
PORTA A BATTENTE		PREZZO PORTA A BATTENTE	
SUPPLEMENTO LAVORAZIONE			€ 390,00
ACCESSORI PARTICOLARI			
SOGLIA PARAFREDDO			€ 90,00
STIFERITE	peso anta kg.35		€ 160,00
TRUCIOLARE FORATO	peso anta kg.40		€ 160,00

LAVORAZIONE SU ANTA SCORREVOLE PER MODELLO ESSENTIAL - SCRIGNO

PREVEDE UN DOPPIO PERIMETRALE IN ABETE NELLA PARTE SUPERIORE DELL'ANTA	€. 120,00

Per lavorazioni diverse da Essential SCRIGNO è necessario inviare scheda tecnica con le dimensioni della lavorazione da esguire.

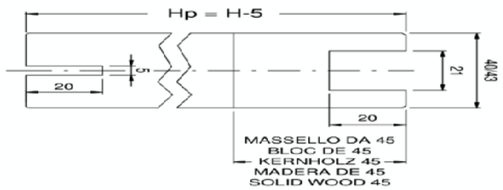

LACCATURA

FINO A MISURE 90X210		PREZZI NETTI		
		TINTE RAL PASTELLO	TINTE RAL SCURE	TINTE CAMPIONE
PANNELLO	BATTENTE	€ 40,00	€ 50,00	€ 60,00
STIPITE + COPRIFILI	BATTENTE	€ 40,00	€ 50,00	€ 60,00
PANNELLO	SCORREVOLE	€ 40,00	€ 50,00	€ 60,00
STIPITE + COPRIFILI	SCORREVOLE	€ 40,00	€ 50,00	€ 60,00
PANNELLO	LIBRO	€ 60,00	€ 70,00	€ 80,00
STIPITE + COPRIFILI	LIBRO	€ 40,00	€ 50,00	€ 60,00
COPRIFILO	TONDO/PIATTO	€ 3,00	€ 5,00	€ 6,00
STIPITE SENZA COPRIFILI	TONDO/PIATTO	€ 25,00	€ 30,00	€ 35,00
MANTOVANA		€ 25,00	€ 30,00	€ 35,00
BATTUTA MANTOVANA		€ 6,00	€ 8,00	€ 9,00
STIPITE PASSAGGIO + COPRIFILI		€ 40,00	€ 50,00	€ 60,00
TELAIETTO PERIMETRALE	(COPPIA)	€ 15,00	€ 20,00	€ 25,00
TELAIETTO TRE TRAVERSI	(COPPIA)	€ 20,00	€ 25,00	€ 30,00
TELAIETTO INGLESINA	(COPPIA)	€ 25,00	€ 30,00	€ 35,00
BATTISCOPA maggiorazione ad asta rispetto BIANCO		€ 5,00	€ 6,00	€ 10,00
ASTA IMBOTTE da 63 mm maggiorazione rispetto BIANCO		€ 3,00	€ 5,00	€ 6,00
ASTA IMBOTTE da 85 mm maggiorazione rispetto BIANCO		€ 4,00	€ 6,00	€ 9,00
ASTA IMBOTTE da 180 mm maggiorazione rispetto BIANCO		€ 9,00	€ 10,00	€ 14,00

MISURE DA 91X210 A 110X210

SUPPLEMENTO 30% SUL PREZZO MISURE FINO A 90X210

ALLARGAMENTI MURO
PER STIPITI R.3 - R.10 - APTICA
VERSIONE BATTENTE E SCORREVOLE

SPALLA MURO FINO A 109 MM → STIPITE STANDARD

SPALLA MURO DA 110 A 130 MM

MAGGIORAZIONE PER KIT 3 COPRIFILI ALETTA DA 40 MM

	MISURA	AD ASTA	KIT 3 ASTE
FINITURA LISCIA		€ 5,00	€ 15,00
COLORI APTICA MATRIX E MIMETIKA LISTELLARE		€ 7,00	€ 21,00

RICHIEDERE DISPONIBILITA' DEI COPRIFILI CON ALETTA MAGGIORATA PRIMA DELL'ORDINE

IN QUANTO NON DISPONIBILI PER TUTTI I TIPI DI LAMINATO

SPALLA MURO DA 131 A 150 MM

KIT ALLARGAMENTO MURO DA 63 MM

	MISURA	AD ASTA	KIT 3 ASTE
FINITURA LISCIA	63X10X2250	€ 10,00	€ 30,00
COLORI APTICA MATRIX E MIMETIKA LISTELLARE	63X10X2250	€ 15,00	€ 45,00

SPESSORE MURO DA 151 A 195 MM

KIT ALLARGAMENTO MURO DA 115 MM

	MISURA	AD ASTA	KIT 3 ASTE
FINITURA LISCIA	115X10X2250	€ 20,00	€ 60,00
COLORI APTICA MATRIX E MIMETIKA LISTELLARE	115X10X2251	€ 25,00	€ 75,00

SPALLA MURO DA 196 A 290 MM

KIT ALLARGAMENTO MURO DA 190 MM

	MISURA	AD ASTA	KIT 3 ASTE
FINITURA LISCIA	190X10X2250	€ 30,00	€ 90,00
COLORI APTICA MATRIX E MIMETIKA LISTELLARE	190X10X2250	€ 35,00	€ 105,00

NB: PER MURI PIU' SPESSI E' POSSIBILE UNIRE TRA LORO GLI IMBOTTI

ACCESSORI

SOPRALUCE

SEPARATO DALLA PORTA		€ 245,00
UNITO ALLA PORTA CON COPRIFILI 3 MT		€ 325,00
PANNELLO PER SOPRALUCE (vena contraria alla porta oltre larghezza 90)		€ 120,00
VETRO PER SOPRALUCE PORTA STANDARD (3+3 satinato)	prezzo netto	€ 50,00
VETRO PER SOPRALUCE PORTA A DUE ANTE (3+3 satinato)	prezzo netto	€ 80,00

BATTISCOPA

		PREZZO AD ASTA
DECORATIVI LISCI	75X10X2250	€ 8,10
BIANCO - NEVE - NUVOLA - AVORIO - CILIEGIO - NOCE BIONDO		
NOCE NAZIONALE TROPEA - TANGANICA - OLMO - ROVERE COGNAC		
DECORATIVI MIMETIKA PEMBROKE	75X10X2250	€ 11,50
CORDA - PIETRA - CEMENTO - LARICE CHIARO		
DECORATIVI APTICA - MIMETIKA	75X10X2250	€ 9,60
LG69 - DUNE - LK55 - LK84 - SABBIA - RG20 - ROVERE GRIGIO		
FRASSINO BIANCO - LM96 - RISO - LK48 - CAFFE' - LG18 - LIQUIRIZIA		
WH84 - ZUCCHERO		

STIPITI SOLO PASSAGGIO PIATTI IN MDF

	FINO AL 90X210	OLTRE 90X210
TANGANICA - CILIEGIO - NOCE BIONDO - COGNAC	€ 180,00	€ 205,00
NOCE NAZIONALE TROPEA - AVORIO - NOCE DOGATO - OLMO	€ 180,00	€ 205,00

STIPITI SOLO PASSAGGIO PIATTI IN LISTELLARE

	FINO AL 90X210	OLTRE 90X210
TUTTA LA COLLEZIONE MIMETIKA	€ 230,00	€ 255,00
TUTTA LA COLLEZIONE APTICA + BIANCO	€ 230,00	€ 255,00

COLLEZIONE BAROCCO
COPRIFILI BATTISCOPA E CAPITELLI

COPRIFILI GREZZI AMERICA BAROCCO (TOULIPIER)

GIOTTO 70	PREZZO AD ASTA	CM.230	€ 25,00
GIOTTO 90	PREZZO AD ASTA	CM.230	€ 35,00
MICHELANGELO 70	PREZZO AD ASTA	CM.230	€ 30,00
MICHELANGELO 90	PREZZO AD ASTA	CM.230	€ 42,00
CARTESIO 70	PREZZO AD ASTA	CM.230	€ 32,00
CARTESIO 100	PREZZO AD ASTA	CM.230	€ 42,00
RAFFAELLO 90	PREZZO AD ASTA	CM.230	€ 42,00
CAPITELLO 800	MONTATO	SPECIFICARE MISURA	€ 140,00
CAPITELLO 900	MONTATO	SPECIFICARE MISURA	€ 140,00
CAPITELLO 900 CON PIEDINI	MONTATO	SPECIFICARE MISURA	€ 294,00

COPRIFILI LACCATI AMERICA BAROCCO

GIOTTO 70	PREZZO AD ASTA	CM.230	€ 45,00
GIOTTO 90	PREZZO AD ASTA	CM.230	€ 55,00
MICHELANGELO 70	PREZZO AD ASTA	CM.230	€ 50,00
MICHELANGELO 90	PREZZO AD ASTA	CM.230	€ 62,00
CARTESIO 70	PREZZO AD ASTA	CM.230	€ 52,00
CARTESIO 100	PREZZO AD ASTA	CM.230	€ 62,00
RAFFAELLO 90	PREZZO AD ASTA	CM.230	€ 62,00
CAPITELLO 800	MONTATO	SPECIFICARE MISURA	€ 240,00
CAPITELLO 900	MONTATO	SPECIFICARE MISURA	€ 240,00
CAPITELLO 900 CON PIEDINI LISCI O LAVORATI	MONTATO	SPECIFICARE MISURA	€ 394,00

BATTISCOPA BAROCCO GREZZO (TOULIPIER)

ARNO (16X120)	PREZZO AD ASTA	CM.230	€ 57,00
ELSA (18X100)	PREZZO AD ASTA	CM.230	€ 47,00
MERSE (20X120)	PREZZO AD ASTA	CM.230	€ 77,00
CARTESIO (22X100)	PREZZO AD ASTA	CM.230	€ 47,00

BATTISCOPA BAROCCO LACCATO

ARNO (16X120)	PREZZO AD ASTA	CM.230	€ 77,00
ELSA (18X100)	PREZZO AD ASTA	CM.230	€ 67,00
MERSE (20X120)	PREZZO AD ASTA	CM.230	€ 97,00
CARTESIO (22X100)	PREZZO AD ASTA	CM.230	€ 67,00

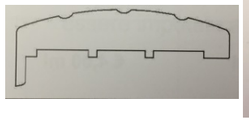

RAFFAELLO 90

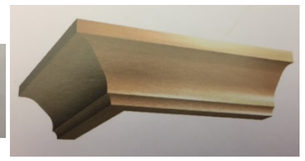

CAPITELLO 800

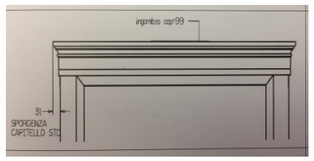

CAPITELLO 900

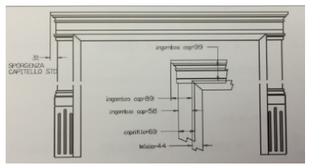

CAPITELLO 900 COMPLETO DI PIEDINI

RICAMBI COPRIFILI

COPRIFILI PIATTI 60 MM MDF	ALA 20	ALA 40	3 M ALA 20
TANGANICA, ROVERE COGNAC , BIANCO LUXOR , OLMO	€ 12,00	€ 18,00	€ 25,00
COPRIFILI PIATTI 70 MM MDF	**ALA 20**	**ALA 40**	**3 M ALA 20**
CILIEGIO, NOCE BIONDO, NOCE NAZIONALE TROPEA	€ 15,00	€ 20,00	€ 27,00
COPRIFILI PIATTI 75 MM MDF	**ALA 20**	**ALA 40**	**3 M ALA 20**
BIANCO - AVORIO	€ 15,00	€ 20,00	€. 45
LG69 - LK55 - LK84 - WH84	€ 20,00	€ 25,00	€. 45
LG18 - LK48 - LM96 - RG20	€ 20,00	€ 25,00	€. 45
COPRIFILI PIATTI 85 MULTISTRATO	**ALA 20**	**ALA 40**	**3 M ALA 20**
SABBIA - FRASSINO BIANCO - RISO - ROVERE GRIGIO - NEVE - DUNE	€ 25,00	€ 30,00	€ 45,00
LARICE CHIARO - CAFFE' - CORDA - PIETRA - CEMENTO - LIQUIRIZIA			
ZUCCHERO			

VETRI ANTINFORTUNISTICI 3+3

(nel caso di ordini porte fuorimisura, non potrà essere fornita preventivamente la misura del vetro)

PER SVETRATURA TUTTA ALTEZZA

	PORTA IN CM	VETRO IN MM		TRASPARENTE	SATINATO
			PREZZI NETTI		
BATTENTE/ SCORREVOLE	60X210	387X1747		€ 40,00	€ 60,00
BATTENTE/ SCORREVOLE	70X210	487X1747		€ 50,00	€ 70,00
BATTENTE/ SCORREVOLE	80X210	587X1747		€ 60,00	€ 80,00
BATTENTE/ SCORREVOLE	90X210	687X1747		€ 70,00	€ 90,00
BATTENTE/ SCORREVOLE	65X210	437X1747		€ 45,00	€ 65,00
BATTENTE/ SCORREVOLE	75X210	537X1747		€ 55,00	€ 75,00
BATTENTE/ SCORREVOLE	85X210	637X1747		€ 65,00	€ 85,00
LIBRO (CADAUNO)	70X210	167X1747		€ 30,00	€ 50,00
LIBRO (CADAUNO)	80X210	217X1747		€ 35,00	€ 55,00
LIBRO (CADAUNO)	90X210	267X1747		€ 40,00	€ 60,00

PER SVETRATURA SUPERIORE

	PORTA IN CM	VETRO IN MM		TRASPARENTE	SATINATO
			PREZZI NETTI		
BATTENTE/ SCORREVOLE	60X210	387X1067		€ 30,00	€ 40,00
BATTENTE/ SCORREVOLE	70X210	487X1067		€ 35,00	€ 45,00
BATTENTE/ SCORREVOLE	80X210	587X1067		€ 40,00	€ 50,00
BATTENTE/ SCORREVOLE	90X210	687X1067		€ 45,00	€ 55,00

PER SVETRATURA PARALLELA (CADAUNO)

	PORTA IN CM	VETRO IN MM		TRASPARENTE	SATINATO
			PREZZI NETTI		
BATTENTE/ SCORREVOLE	70X210	167X1747		€ 30,00	€ 50,00
BATTENTE/ SCORREVOLE	80X210	217X1747		€ 35,00	€ 55,00
BATTENTE/ SCORREVOLE	90X210	267X1747		€ 40,00	€ 60,00

PER PORTA MOD. GIULIA SVETRATA SUPERIORE

				TRASPARENTE	SATINATO
			PREZZI NETTI		
BATTENTE/ SCORREVOLE	TUTTE LE MISURE			€ 90,00	€ 110,00

MISURE BUGNE E VETRI 3+3

PER SVETRATURA TUTTA ALTEZZA

	PORTA IN CM	VETRO/BUGNA IN MM
BATTENTE / SCORREVOLE	60 X 210	387 X 1747
BATTENTE / SCORREVOLE	70 X 210	487 X 1747
BATTENTE / SCORREVOLE	80 X 210	587 X 1747
BATTENTE / SCORREVOLE	90 X 210	687 X 1747
BATTENTE / SCORREVOLE	65 X 210	437 X 1747
BATTENTE / SCORREVOLE	75 X 210	537 X 1747
BATTENTE / SCORREVOLE	85 X 210	637 X 1747
LIBRO (CADAUNO)	70 X 210	167 X 1747
LIBRO (CADAUNO)	80 X 210	217 X 1747
LIBRO (CADAUNO)	90 X 210	267 X 1747

PER SVETRATURA SUPERIORE

	PORTA IN CM	VETRO/BUGNA IN MM
BATTENTE / SCORREVOLE	60 X 210	387 X 1067
BATTENTE / SCORREVOLE	70 X 210	487 X 1067
BATTENTE / SCORREVOLE	80 X 210	587 X 1067
BATTENTE / SCORREVOLE	90 X 210	687 X 1067

PER SVETRATURA INFERIORE

	PORTA IN CM	VETRO/BUGNA IN MM
BATTENTE / SCORREVOLE	60 X 210	387 X 527
BATTENTE / SCORREVOLE	70 X 210	487 X 527
BATTENTE / SCORREVOLE	80 X 210	587 X 527
BATTENTE / SCORREVOLE	90 X 210	687 X 527

PER SVETRATURA PARALLELA E LIBRO

	PORTA IN CM	VETRO/BUGNA IN MM
BATTENTE / SCORREVOLE	70 X 210	167 X 1747
BATTENTE / SCORREVOLE	80 X 210	217 X 1747
BATTENTE / SCORREVOLE	90 X 210	267 X 1747

SUPPLEMENTI FERRAMENTA

SUPPLEMENTI RISPETTO A FERRAMENTA DI SERIE			
CAMBIO FINITURA	OTTONE /CROMO	BATT/SCORR/LIBRO	NESSUNA
FERRAMENTA PER PORTE A BATTENTE			
SERRATURA YALE SENZA CILINDRO	OTTONE /CROMO		€ 35,00
CILINDRO YALE	OTTONE /CROMO		€ 35,00
(nel caso sia ordinata anche la maniglia, verrà fornita con mostrina per cilindro yale)			
SERRATURA MAGNETICA	CROMO		€ 28,00
INCONTRO ELETTRICO CON MEMORIA APERTURA			€ 360,00
(si consiglia sempre di abbinare la serratura Yale)			
SERRATURA LIBERO /OCCUPATO	OTTONE/CROMO		€ 35,00
SERRATURA + KIT LIBERO /OCCUPATO	OTTONE/CROMO		€ 50,00
(si intende completo di pomolino libero/occupato)			
KIT ROTOTRASLANTE	CROMO	MAGGIORAZIONE SU PREZZO PORTA BATTENTE	€. 280 netto
FERRAMENTA PER PORTE SCORREVOLI			
KIT CHIAVE PIEGHEVOLE	OTTONE /CROMO		€ 45,00
KIT SOLO TRASCINAMENTO	OTTONE /CROMO		nessun supplemento
KIT YALE SENZA CILINDRO	OTTONE /CROMO		€ 55,00
CILINDRO YALE	OTTONE /CROMO		€ 50,00
KIT LIBERO/OCCUPATO	OTTONE/CROMO		€ 45,00
CON MANIGLIETTA			
KIT MANIGLIETTA QUADRA PER SERRATURA		CROMO SAT	€ 65,00
KIT MANIGLIETTA QUADRA KO SOLO TRASCINAMENTO		CROMO SAT	€ 65,00
SERRATURA OPERA BIT SMART CON BADGE DI APERTURA			
COSTO FISSO PER AVVIO IMPIANTO	prezzo da applicare sul singolo ordine		€ 180,00
SERRATURA OPERA BIT SMART			€ 870,00
Per opzione OPERA BIT FULL con sistema software controllo accessi, chiedere preventivo			

RICAMBI FERRAMENTA

PORTA A BATTENTE		
	FINITURA	**PREZZO**
SERRATURA PATENT	CROMO SAT/OTTONE	€ 15,00
INCONTRO SERRATURA PATENT	CROMO SAT/OTTONE	€ 6,00
COPPIA ANUBA MASCHIO + FEMMINA	OTTONE/CROMO SAT	€ 6,00
SERRATURA MEDIANA REVERSIBILE	CROMO SAT/OTTONE	€ 15,00
INCONTRO SERRATURA MEDIANA	CROMO SAT/OTTONE	€ 6,00
COPPIA ANUBA MASCHIO + FEMMINA PER REVERSIBILE	CROMO SAT/OTTONE	€ 6,00
SERRATURA MAGNETICA REVERSIBILE	CROMO SAT/OTTONE	€ 20,00
INCONTRO SERRATURA MAGNETICA + MAGNETE	CROMO SAT/OTTONE	€ 8,00
SERRATURA PATENT YALE SENZA CILINDRO	CROMO SAT/OTTONE	€ 50,00
CILINDRO YALE	CROMO SAT/OTTONE	€ 35,00
SERRATURA MEDIANA YALE SENZA CILINDRO	CROMO SAT/OTTONE	€ 50,00
CILINDRO YALE	CROMO SAT/OTTONE	€ 35,00
SERRATURA MAGNETICA YALE SENZA CILINDRO	CROMO SAT/OTTONE	€ 55,00
CILINDRO YALE	CROMO SAT/OTTONE	€ 35,00
SERRATURA PATENT LIBERO /OCCUPATO CON POMOLO	CROMO SAT/OTTONE	€ 70,00
SERRATURA MEDIANA LIBERO /OCCUPATO CON POMOLO	CROMO SAT/OTTONE	€ 70,00
SERRATURA MAGNETICA LIBERO /OCCUPATO CON POMOLO	CROMO SAT/OTTONE	€ 75,00
CERNIERA A SCOMPARSA MIMETIKA	SOLO CROMO SAT	€ 48,00
CERNIERA A SCOMPARSA PORTA LIBRO 1/3 2/3	CROMO SAT/OTTONE	€ 40,00
CERNIERA A SCOMPARSA PORTA LIBRO	CROMO SAT/OTTONE	€ 40,00
CHIAVE AGB N°11 (in uso per tutte le serrature)	CROMO/OTTONE	€ 3,00
CAPPUCCI (solo per anuba D.14)	CROMO/OTTONE	€ 1,50

RICAMBI FERRAMENTA

PORTE SCORREVOLI INTERNO MURO

	FINITURA	PREZZO
KIT SERRATURA STANDARD COMPLETO DI MANIGLIETTE	OTTONE	€ 60,00
KIT SERRATURA STANDARD COMPLETO DI MANIGLIETTE	CROMO SATINATA	€ 65,00
KIT SERRATURA CHIAVE PIEGHEVOLE COMPLETO DI MANIGLIETTE	OTTONE	€ 70,00
KIT SERRATURA CON CHIAVE PIEGHEVOLE COMPLETO DI MANIGLIETTE	CROMO SATINATA	€ 75,00
KIT SOLO TRASCINAMENTO (NOTTOLINO CIECO)	OTTONE	€ 40,00
KIT SOLO TRASCINAMENTO (NOTTOLINO CIECO)	CROMO SATINATA	€ 45,00
KIT SERRATURA CON FORO YALE COMPLETO DI MANIGLIETTE	OTTONE	€ 75,00
CILINDRO YALE	OTTONE	€ 80,00
KIT SERRATURA CON FORO YALE COMPLETO DI MANIGLIETTE	CROMO SATINATA	€ 80,00
CILINDRO YALE	CROMO SATINATA	€ 80,00
KIT SERRATURA LIBERO/OCCUPATO COMPLETO DI MANIGLIETTE	OTTONE	€ 80,00
KIT SERRATURA LIBERO/OCCUPATO COMPLETO DI MANIGLIETTE	CROMO SATINATA	€ 85,00

RICAMBI FERRAMENTA

PORTA A LIBRO

	FINITURA	PREZZO
SERRATURA	OTTONE	€ 45,00
MANIGLIETTE	OTTONE	€ 55,00
SERRATURA	CROMO SATINATA	€ 50,00
MANIGLIETTE	CROMO SATINATA	€ 60,00
CERNIERA	OTTONE/CROMO SAT	€ 40,00
KIT BINARIO		€ 85,00

PORTA PIEGO ASIMMETRICA (1/3 - 2/3)

		PREZZO
KIT FERRAMENTA SENZA STAFFE		€ 90,00
CERNIERA A SCOMPARSA	OTTONE/CROMO SAT	€ 45,00

SCORREVOLE ESTERNO MURO

		PREZZO
SET CARRELLO MANTOVANA CON MONOROTAIA		€ 90,00

PORTE A SALOON

		PREZZO
CERNIERA BOMMER	OTTONE/CROMO SAT	€ 60,00

PORTA ROTOTRASLANTE

KIT FERRAMENTA ROTOTRASLANTE	CROMO	€. 190 NETTO

SABA SRL SI RISERVA IL DIRITTO DI POTER EFFETTUARE MODIFICHE AI PRODOTTI AL FINE DI MIGLIORARLI E DI ELIMINARE ARTICOLI PRESENTI NEL LISTINO SENZA DOVERNE DARE COMUNICAZIONE PREVENTIVA

RIEPILOGO

	FERRAMENTA OTTONE	FERRAMENTA CROMO	STIPITE TONDO R/50	STIPITE PIATTO R/10	STIPITE PIATTO R/3	SPTPITE APTICA	COPRIFILI TONDI 60	COPRIFILI TONDI 70	COPRIFILI PIATTI 60	COPRIFILI PIATTI 70	COPRIFILI PIATTI 75	COPRIFILI PIATTI 85	SVETRATURA TOTALE PERIMETRALE	TELAIETTI TRE TRAVERSI E INGLESINA	DOPPIA SVETRATURA	DOPPIA SVETRATURA VERTICALE	BUGNE	LUCE 2M	STIPITE SOLO PASSGGIO PIATTO	STIPITE SOLO PASSGGIO TONDO
AVORIO	D	X	-	-	-	X	-	-	-	-	X	-	-	-	-	-	-	-	X	-
BIANCO B011	D	X	-	X	-	D	-	-	-	-	X	D	D	D	D	D	D	-	X	-
NUVOLA	D	X	-	-	-	X	-	-	-	-	X	D	D	D	D	D	-	-	X	-
CILIEGIO	X	D	-	X	-	-	-	-	-	X	-	-	D	D	D	D	D	-	X	-
NOCE NAZIONALE TROPEA	X	D	-	X	-	-	-	-	-	X	-	-	D	D	D	D	D	-	X	-
NOCE BIONDO	X	D	-	X	-	-	-	-	-	X	-	-	D	D	D	D	D	-	X	-
TANGANICA VIVALDI	X	D	-	X	-	D	-	-	X	-	D	-	D	D	-	D	-	-	X	-
OLMO BIANCO - CHIARO - GRIGIO	D	X	-	-	X	-	-	-	X	-	-	-	-	-	-	-	-	-	X	-
NOCE DOGATO	X	D	-	X	-	-	-	-	-	X	-	-	D	D	-	D	-	-	X	-
ROVERE COGNAC	D	X	-	-	X	-	-	-	X	-	-	-	-	-	-	-	-	-	X	-
BIANCO LUXOR	D	X	-	-	X	D	-	-	X	-	D	-	-	-	-	-	-	-	X	-
GIULIA BOSTON DALLAS N.YORK	D	X	-	D	-	X	-	-	-	-	X	-	-	-	-	-	-	-	X	-
EVASION - FLORIDA - ALASKA	D	X	-	D	-	X	-	-	-	-	X	-	-	-	-	-	-	-	X	-
ATLANTA - LAS VEGAS - DENVER	D	X	-	D	-	X	-	-	-	-	X	-	-	-	-	-	-	-	X	-
WH84 - LK84 - LM96	D	X	-	-	-	X	-	-	-	-	X	D	D	-	-	D	-	-	X	-
LK55	D	X	-	-	-	X	-	-	-	-	X	-	D	D	-	-	-	-	X	-
LG69	D	X	-	-	-	X	-	-	-	-	X	D	D	-	-	D	-	-	X	-
LG18	D	X	-	-	-	X	-	-	-	-	X	D	-	-	-	-	-	-	X	-
LK48	D	X	-	-	-	X	-	-	-	-	X	D	D	D	-	-	-	-	X	-
ARES BIANCO	D	X	-	-	-	X	-	-	-	-	X	D	-	-	-	-	-	-	X	-
RG20	D	X	-	-	-	X	-	-	-	-	X	D	-	-	-	-	-	-	X	-
ZUCCHERO	-	X	-	-	-	X	-	-	-	-	D	X	-	-	-	-	-	D	X	-
RISO - SABBIA	-	X	-	-	-	X	-	-	-	-	D	X	-	-	-	-	-	D	X	-
FRASSINO BIANCO	-	X	-	-	-	X	-	-	-	-	-	X	-	-	-	-	-	D	X	-
ROVERE GRIGIO	-	X	-	-	-	X	-	-	-	-	D	X	-	-	-	-	-	D	X	-
NEVE	-	X	-	-	-	X	-	-	-	-	D	X	-	-	-	-	-	D	X	-
CORDA-PIETRA-CEMENTO-LARICE	-	X	-	-	-	X	-	-	-	-	-	X	-	-	-	-	-	D	X	-
DUNE-LIQUIRIZIA - CAFFE'	-	X	-	-	-	X	-	-	-	-	D	X	-	-	-	-	-	D	X	-
LABIRINT - 4LINEE - TETRIX	-	X	-	-	-	X	-	-	-	-	D	X	-	-	-	-	-	-	X	-

X DI SERIE D DISPONIBILE - NON DISPONIBILE

SABA SRL SI RISERVA IL DIRITTO DI POTER EFFETTUARE MODIFICHE AI PRODOTTI AL FINE DI MIGLIORARLI E DI ELIMINARE ARTICOLI PRESENTI NEL LISTINO SENZA DOVERNE DARE COMUNICAZIONE PREVENTIVA

SEZIONE TECNICA

TIPOLOGIA PORTE

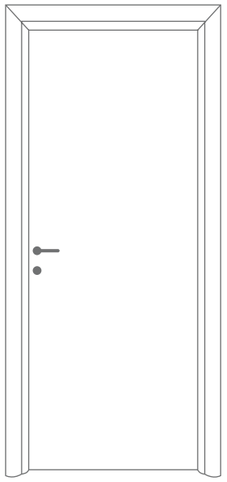

BATTENTE

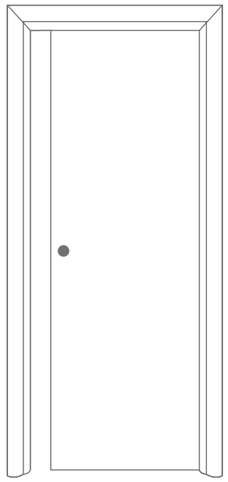

SCORREVOLE

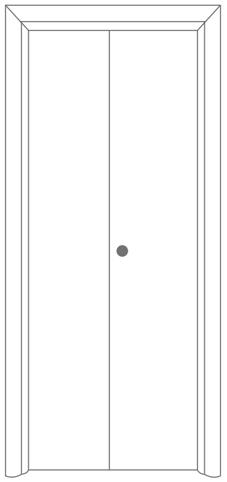

A LIBRO

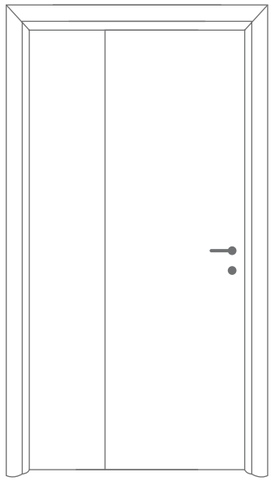

A LIBRO 1/3 - 2/3 SX

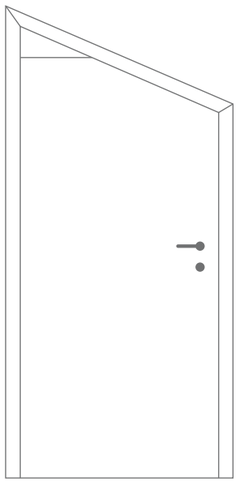

TRAPEZOIDALE SX

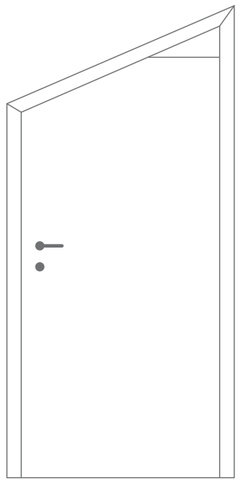

TRAPEZOIDALE DX

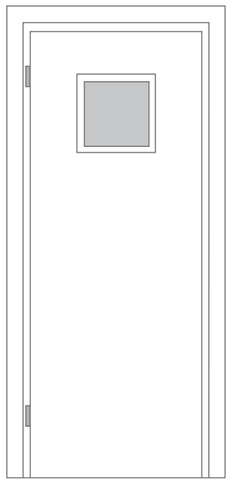

SALOON CON OBLO'
QUADRATO

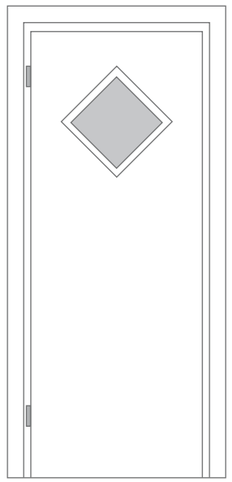

SALOON CON
OBLO' A ROMBO

TIPOLOGIA PORTE

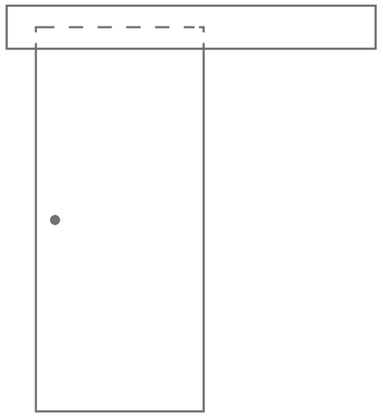

SCORREVOLE ESTERNO MURO
SENZA BATTUTA

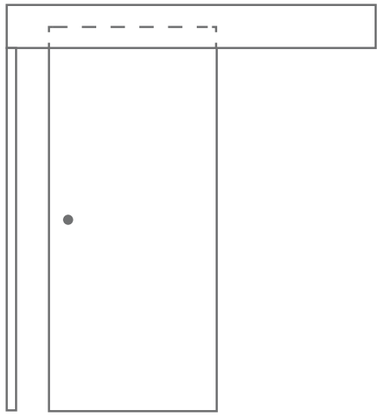

SCORREVOLE ESTERNO MURO
CON BATTUTA

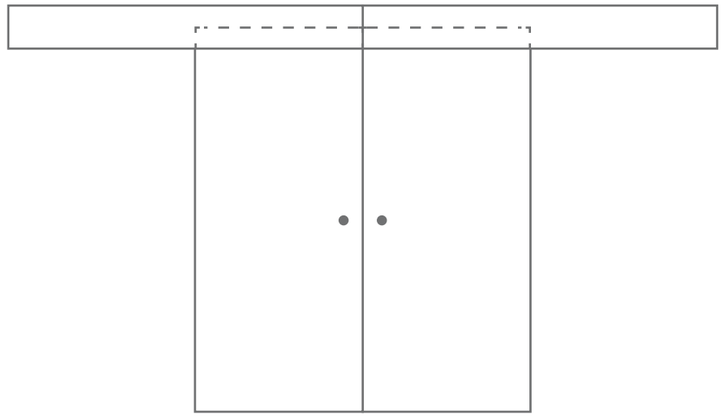

SCORREVOLE DOPPIA ANTA

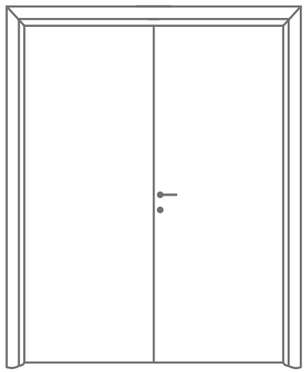

BATTENTE DOPPIA ANTA
SIMMETRICA

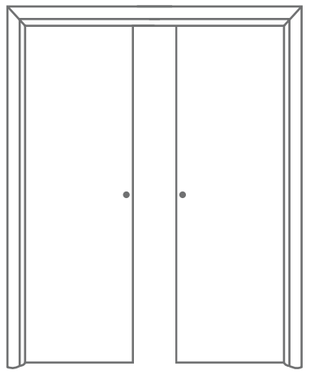

SCORREVOLE INTERNO
MURO DOPPIA ANTA

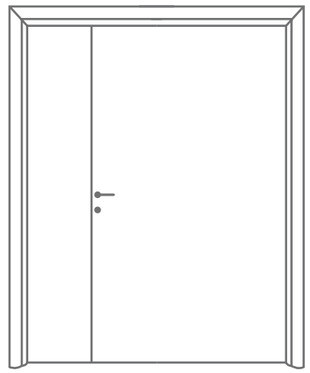

BATTENTE DOPPIA ANTA
ASIMMETRICA

TIPOLOGIA PANNELLO

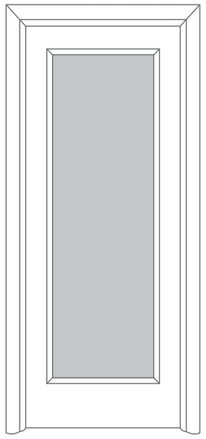

SVETRATURA TUTTA ALTEZZA
CON TELAIO PERIMETRALE

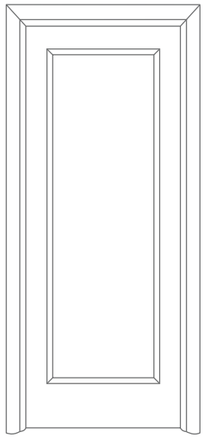

SVETRATURA TUTTA ALTEZZA
CON TELAIO PERIM E BUGNA

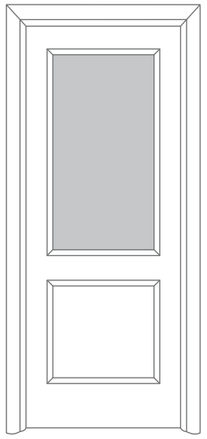

DOPPIA SVETRATURA BUGNA
INFERIORE + VETRO

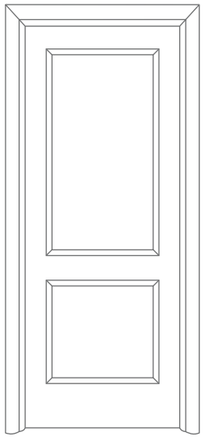

DOPPIA SVETRAURA CON
DOPPIA BUGNA

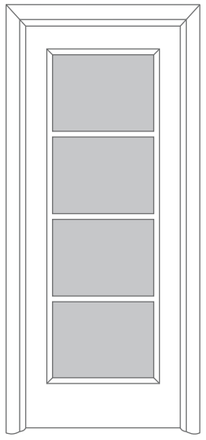

SVETRATURA TUTTA ALTEZZA
CON TELAIO TRE TRAVERSI

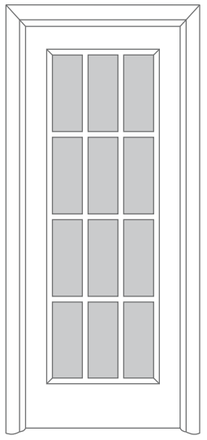

SVETRATURA TUTTA ALTEZZA
CON TELAIO A INGLESINA

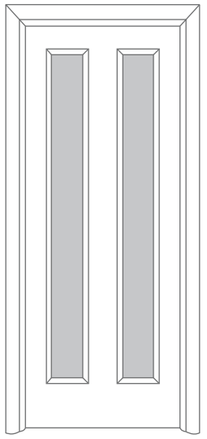

DOPPIA SVETRATURA
PARALLELA CON TELAI PERIM

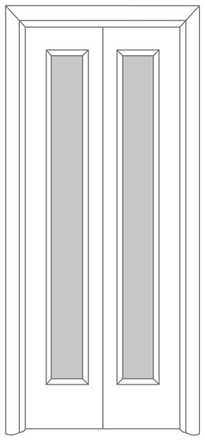

LIBRO SVETRATA

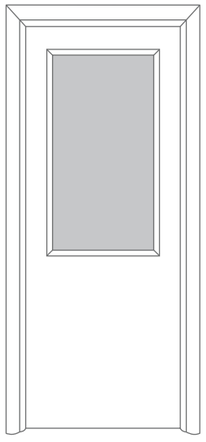

SVETRATURA SUPERIORE CON
TELAIETTO PERIMETRALE

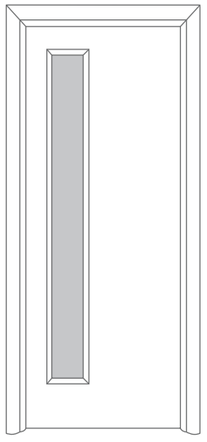

SVETRATURA SX CON
TELAIETTO PERIMETRALE

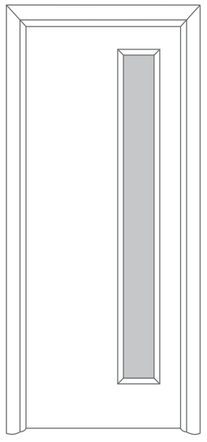

SVETRATURA DX CON
TELAIETTO PERIMETRALE

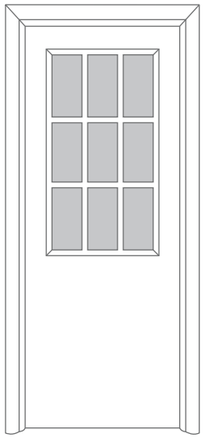

SVETRATURA SUPERIORE CON
TELAIETTO INGLESINA A 9 FINESTRINE

TIPOLOGIA PANNELLO

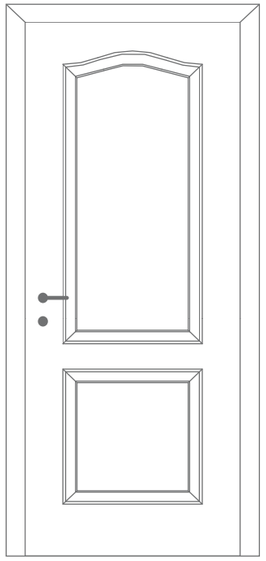

GIULIA

DALLAS

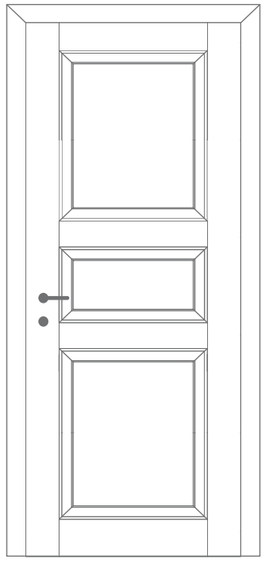

NEW YORK

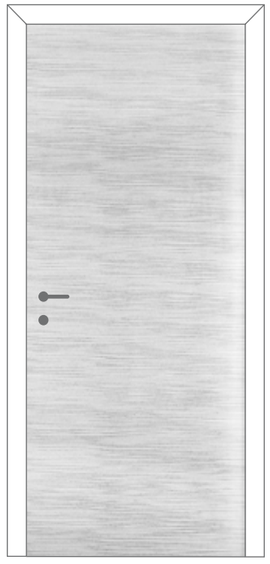

[DETTAGLIO EVASION]

EVASION

[DETTAGLIO BOSTON]

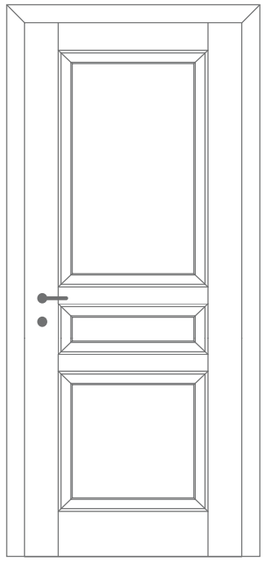

BOSTON

SENSI APERTURA

porta ad un anta battente

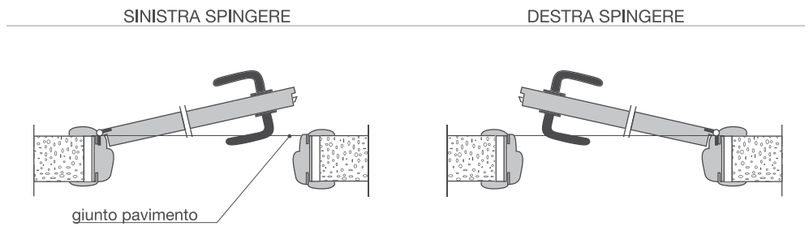

porta a libro

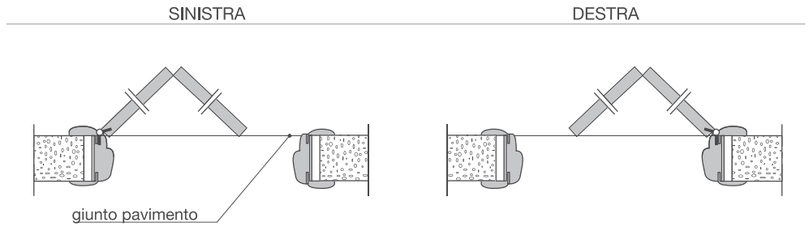

porta scorrevole

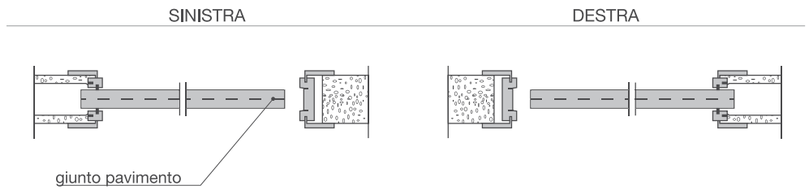

porta scorrevole esterna

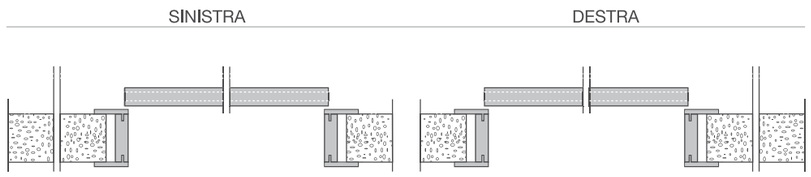

INGOMBRI

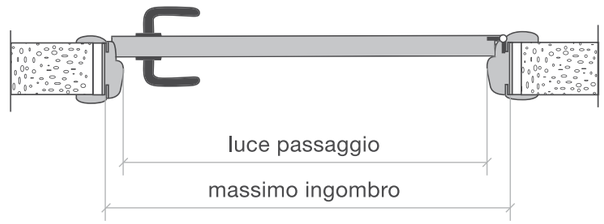

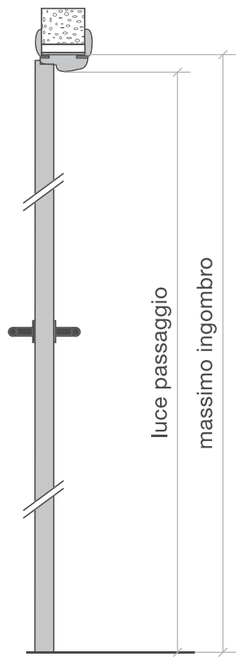

luce passaggio	900 X 2100	800 X 2100	700 X 2100	600 X 2100
massimo ingombro	990 X 2150	890 X 2150	790 X 2150	690 X 2150

STIPITE PIATTO R/3 (MDF)
BIANCO LUXOR - TANGANICA VIVALDI
ROVERE COGNAC - OLMO

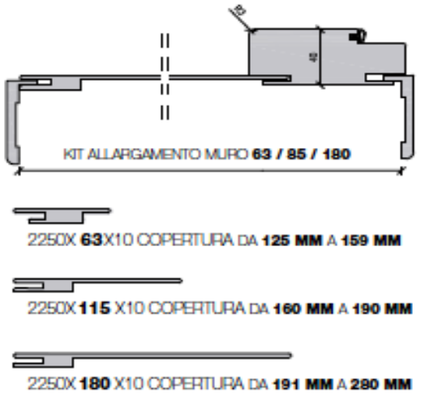

STIPITE PIATTO R/10 (MDF)
BIANCO B011 - NOCE TROPEA - CILIEGIO
NOCE BIONDO - NOCE DOGATO

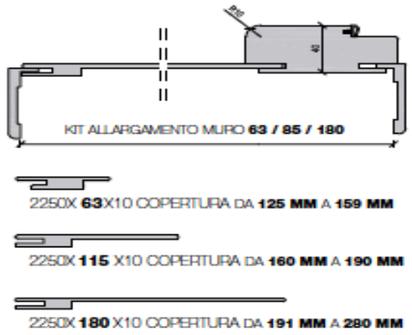

STIPITE APTICA (SANDWICH)
WH84 - LK84 - LM96 - RG20 - LK55
LG69 - LG18 - LK48 - NUVOLA - AVORIO

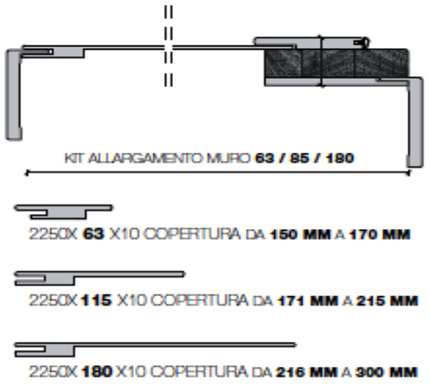

STIPITE MIMETIKA (LISTELLARE)
NEVE - ZUCCHERO - RISO - SABBIA - DUNE
ROVERE GRIGIO - FRASSINO BIANCO - CORDA
CEMENTO - LARICE CHIARO - LIQUIRIZIA
CAFFE' - PIETRA

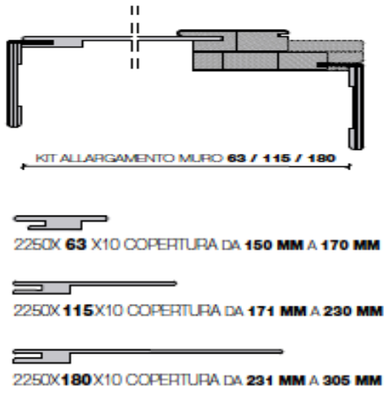

STIPITI SOLO PASSAGGIO

STIPITE PASSAGGIO SPESSORE MM 40 PIATTO

STIPITE SOLO PASSAGGIO PIATTO
2170X102X40

STIPITI SCORREVOLI

25 x 100 x 2170

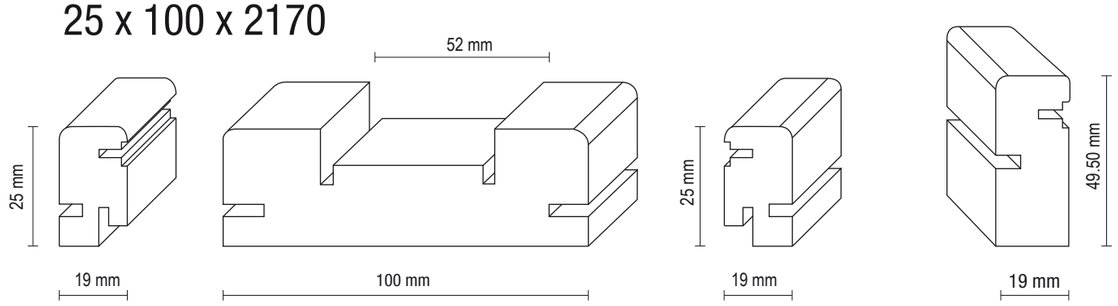

25 x 107 x 2170

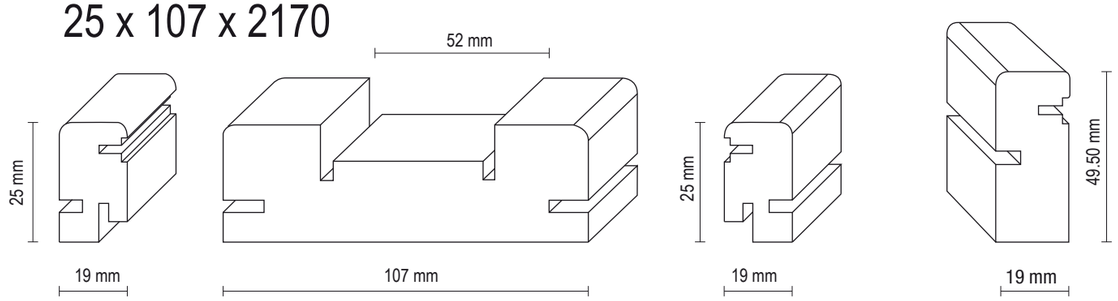

25 x 125 x 2170

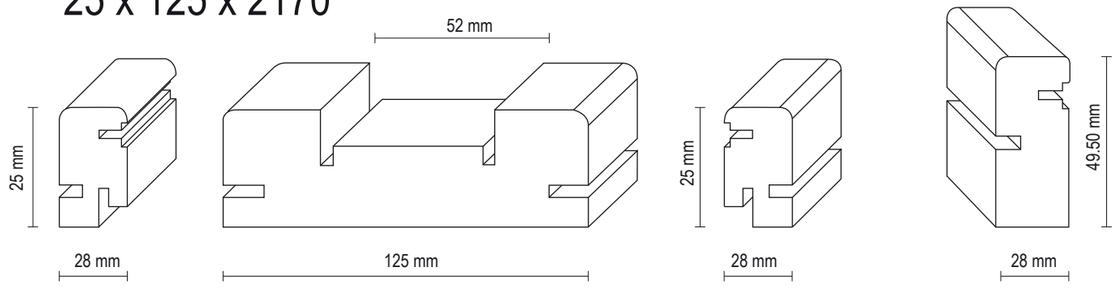

25 x 150 x 2170

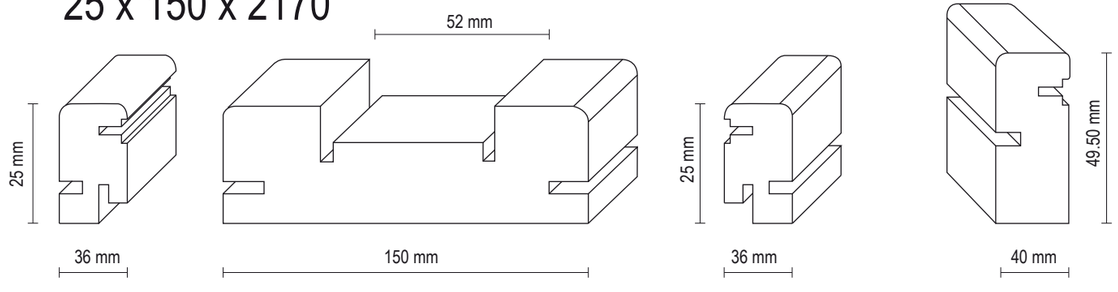

INTONACO
Plastered

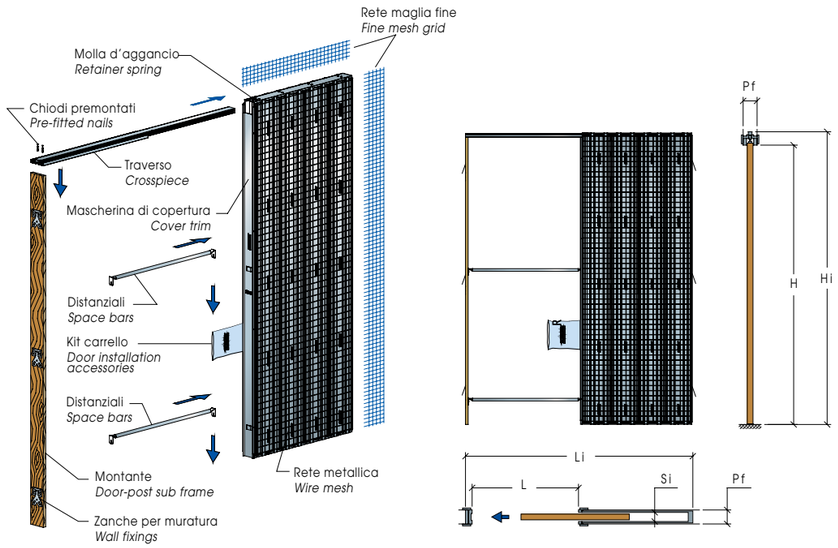

Standard
Standard

Luce di passaggio *Clear opening size*		Misura d'ingombro *Structural opening size*		Parete finita/Sede interna *Finished wall/Internal space*
L	H	Li	Hi	Pf / Si
600	2000/2100	1310	2100/2200	90/54 - 105/69 125/89 - 145/89
700		1510		
750		1610		
800		1710		
900		1910		
1000		2110		
1100		2310		105/69 - 125/89 - 145/89
1200		2510		

Fuori misura
Height Plastered

Luce di passaggio *Clear opening size*		Misura d'ingombro *Structural opening size*		Parete finita/Sede interna *Finished wall/Internal space*
L	H	Li	Hi	Pf / Si
600	2110÷2700	1310	2210÷2800	105/69 - 125/89 145/89
700		1510		
800		1710		
900		1910		
1000		2110		
1100		2310		
1200		2510		

Legenda
Legend

L = Larghezza luce
Opening Width
H = Altezza luce
Opening Height
Li = Ingombro in larghezza
Overall Width
Hi = Ingombro in altezza
Overall Height
Pf = Parete finita
Finished Wall
Si = Sede interna
Internal Space

CARTONGESSO
Plasterboard

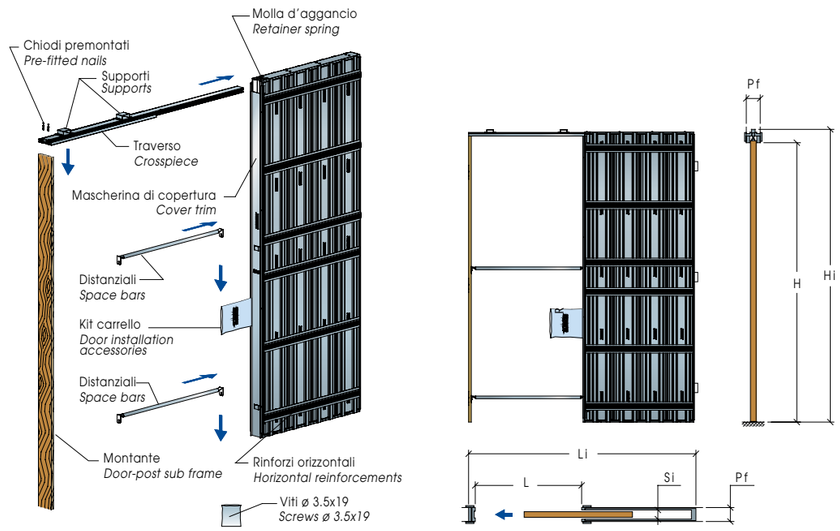

Standard
Standard

Luce di passaggio *Clear opening size*		Misura d'ingombro *Structural opening size*		Parete finita/Sede interna *Finished wall/Internal space*
L	H	Li	Hi	Pf / Si
600	2000/2100	1310	2100/2200	100/54 - 125/69
700		1510		
750		1610		
800		1710		
900		1910		
1000		2110		
1100		2310		125/69
1200		2510		

Fuori misura
Height Plastered

Luce di passaggio *Clear opening size*		Misura d'ingombro *Structural opening size*		Parete finita/Sede interna *Finished wall/Internal space*
L	H	Li	Hi	Pf / Si
600	2110÷2400	1310	2210÷2500	125/69
700		1510		
800		1710		
900		1910		
1000		2110		
1100		2310		
1200		2510		

Legenda
Legend

L = Larghezza luce
Opening Width
H = Altezza luce
Opening Height
Li = Ingombro in larghezza
Overall Width
Hi = Ingombro in altezza
Overall Height
Pf = Parete finita
Finished Wall
Si = Sede interna
Internal Space

Istruzioni di montaggio scorrevole esterno muro

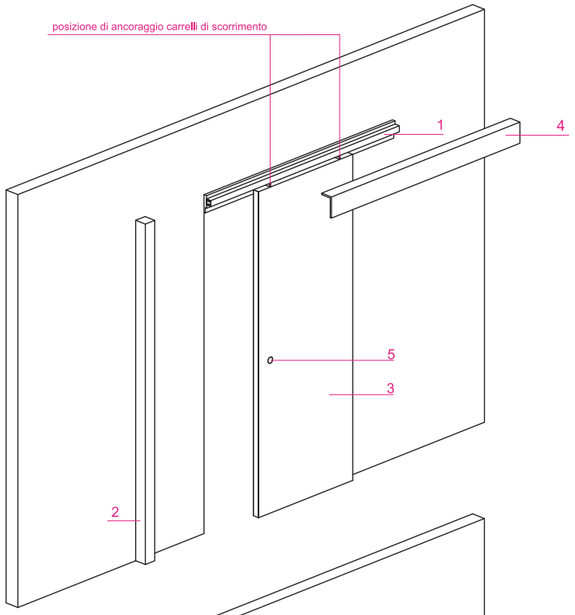

1. binario
2. montante di battuta
3. porta scorrevole
4. frontalino di copertura (mantovana)
5. maniglia

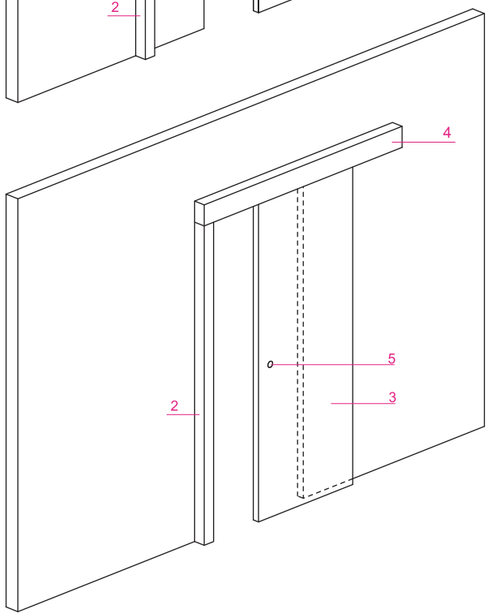

2. montante di battuta
3. porta scorrevole
4. frontalino di copertura (mantovana)
5. maniglia

particolare tecnico

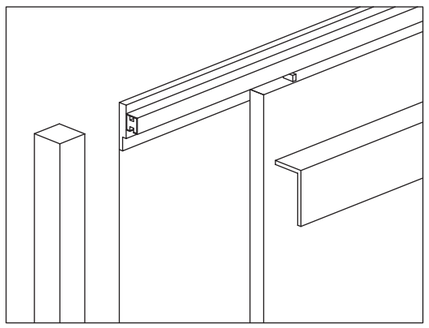

Per il lato mantovana è consigliabile l'utilizzo di coprifili piatti

ISTRUZIONI DI MONTAGGIO MANTOVANA IN ALLUMINIO PER SCORREVOLE ESTERNO MURO

FASE DI ASSEMBLAGGIO GUIDA
SU STRUTTURA ANCORATA A MEZZO TASSELLI

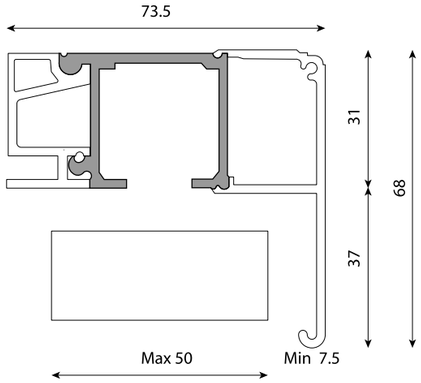

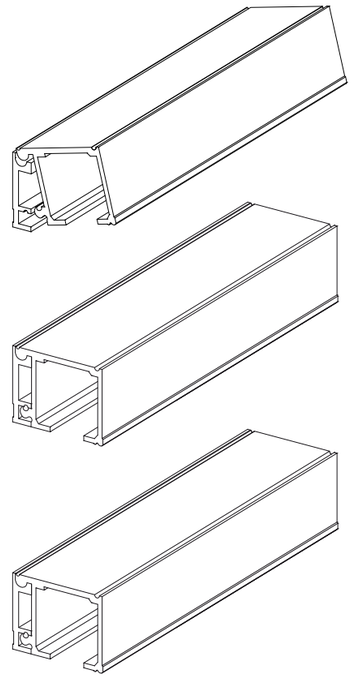

TASSELLARE LA GUIDA ALLUMINIO PORTANTE CON 3 TASSELLI PANNELLI DA 60/70 NR. 4 PER PANNELLI DA 80 SI CONSIGLIA DI UTILIZZARNE 5 SU UN PANNELLO DA 90

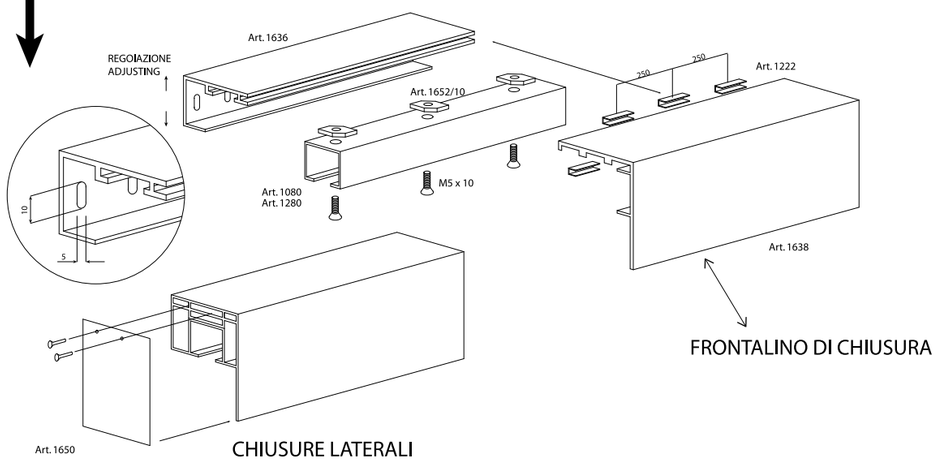

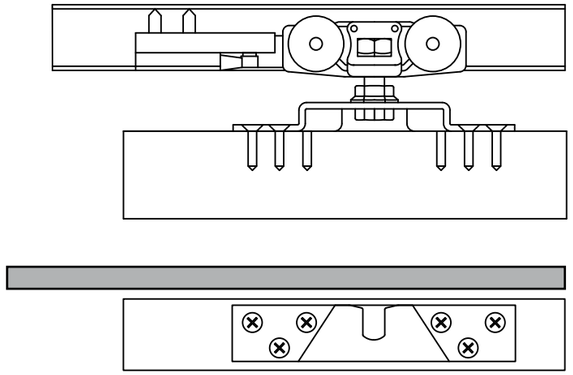

applicazione aggancio carrellino a parte superiore pannello

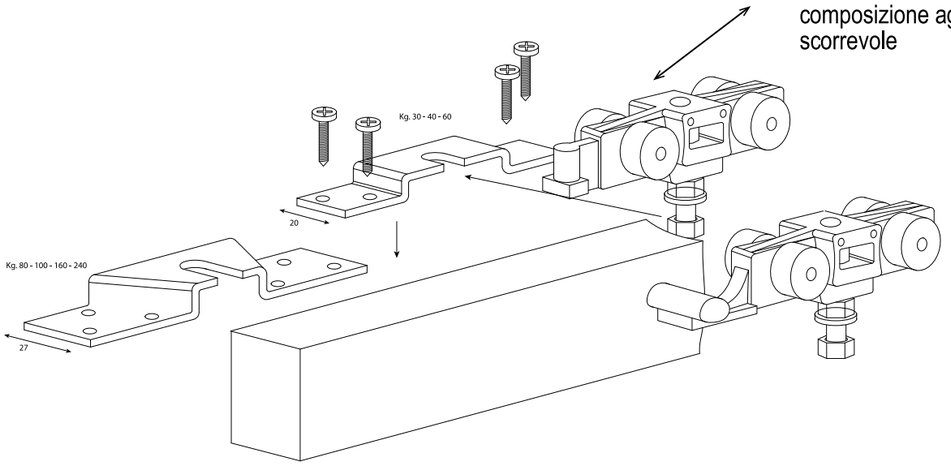

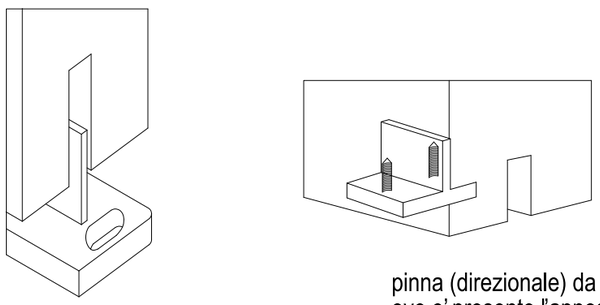

pinna (direzionale) da applicare nella parte inferiore del pannello
ove e' presente l'apposita fresata applicare con avvitamento a pavimento

La guida alluminio portante va fissata con dimensionamento inteso dalla parte inferiore, per un pannello standard da 210 a cm 215 dal pavimento, l'altezza pannello e' regolabile poi con l'apposita vite e dadi dei due carrelli di movimentazione.

Installazione porta libro

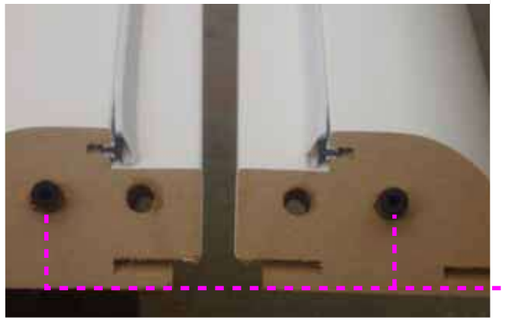

Utilizzare solo questi fori per
l'inserimento dei perni di assemblaggio

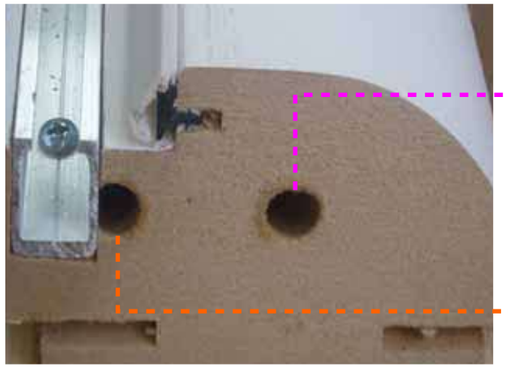

Utilizzare solo questi fori per
l'inserimento dei perni di assemblaggio

foro dove non inserire i perni,
sono sufficienti quelli centrali

assemblaggio montante con traverso

Il pannello all'arrivo viene consegnato con
la ferramenta superiore già installata

La maniglieria di chiusura viene fornita
smontata e alloggiata all'interno dello stipite

Installazione porta libro

Il braccetto con l'oliva in nylon va smontato per inserirlo nella guida del traverso prima di assemblare lo stipite e installarlo nel foro muro di posizionamento

dopo aver effettuato tutte le indicazioni sopracitate installare lo stipite nel foro muro predisposto

sollevare la porta ed infilarla nelle sue cerniere di sostegno effettuando il controllo di chiusura del battente

riposizionare nella parte superiore il braccetto precedentemente smontato e riposizionarlo nella stessa posizione di fabbrica, questo serve a mantenere in guida il pannello nella sua normale movimenione e funzionalità.

installare la maniglieria necessaria alla chiusura della porta.

installare i coprifili perimetrali dello stipite.

ISTRUZIONI DI MONTAGGIO PORTA REVERSIBILE

1. montante incontro
2. anta
3. montante anuba
4. testa
5. anuba maschio
6. anuba femmina

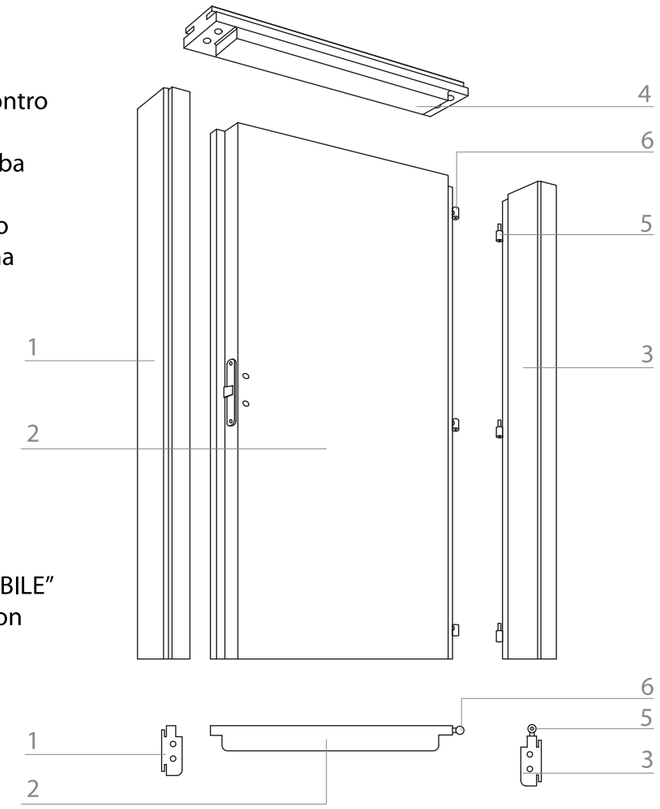

la porta "REVERSIBILE" viene prodotta con apertura destra

Fase 1

cambio apertura anta da destra a sinistra

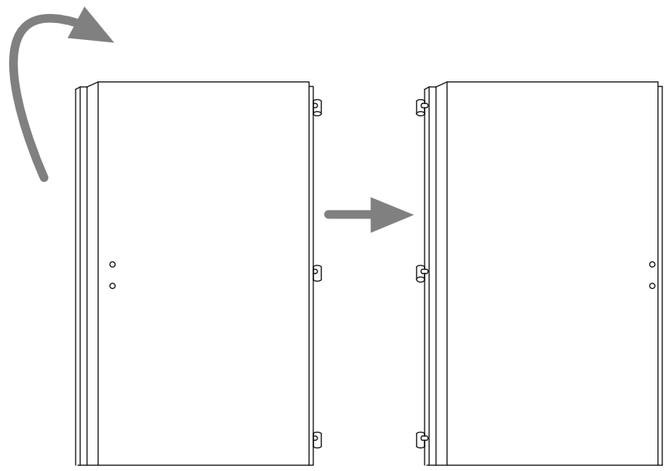

1. ruotare l'anta di 180°

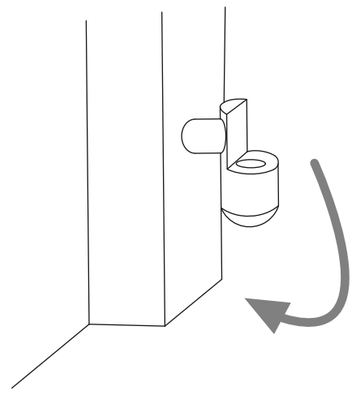

2. ruotare anuba femmina di 180°

ISTRUZIONI DI MONTAGGIO PORTA REVERSIBILE

Fase 2

inversione della serratura dopo aver ruotato l'anta

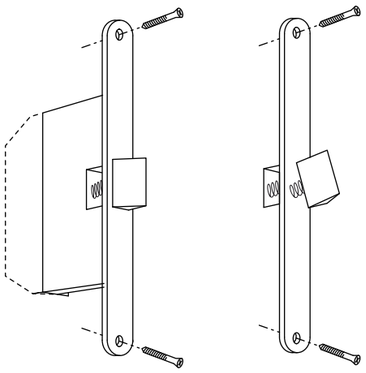

1. smontare la serratura svitando le viti
2. tirare lo scrocco e ruotalo di 180°
3. reinserire la serratura e bloccarla nuovamente

Fase 3

cambio apertura stipite

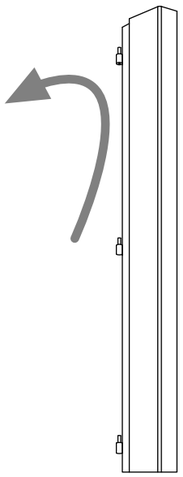

1. capovolgere il montante lato anuba
2. ruotare le anuba di 180°
3. capovolgere il montante GAGGIA

fig. 1. posizione iniziale
fig. 2. posizione dopo rotazione del montante
fig. 3. posizione finale anuba dopo rotazione di 180°

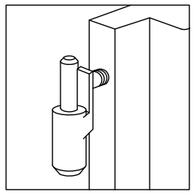

fig. 1

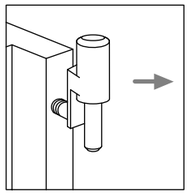

fig. 2

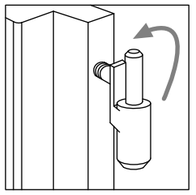

fig. 3

Fase 4

assemblaggio stipite

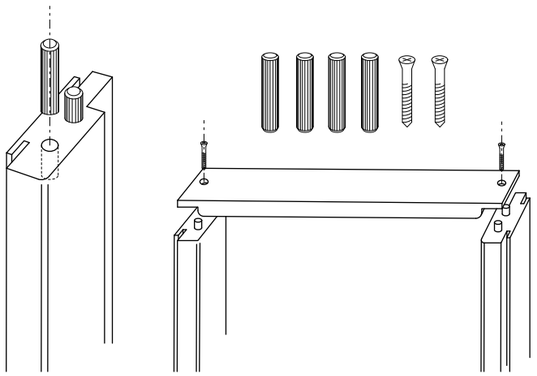

1. inserire gli spinotti nelle apposite sedi già presenti sui montanti

2. sovrapporre la testa sui montanti centrandola esattamente grazie ai 4 spinotti, quindi bloccarla a fondo con le viti in dotazione

PORTE MODELLO SALOON

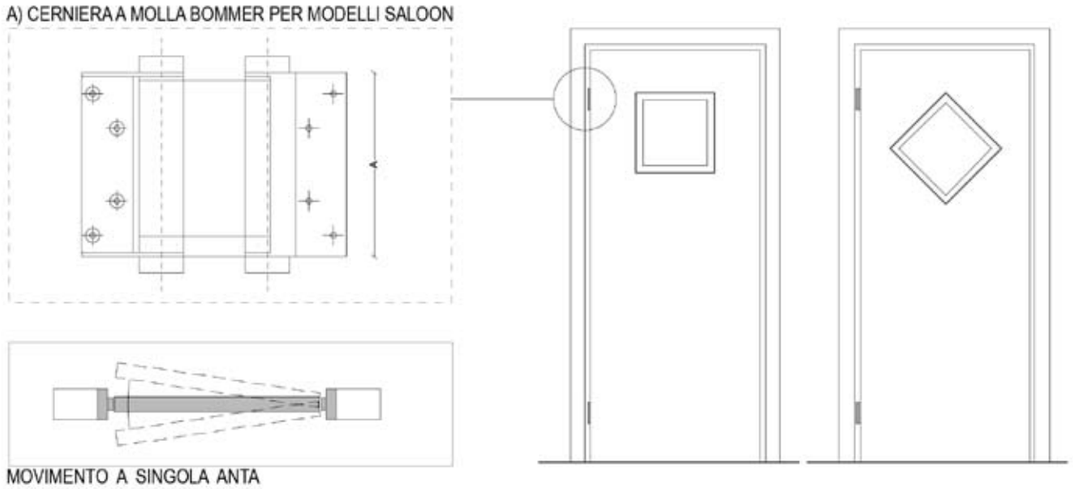

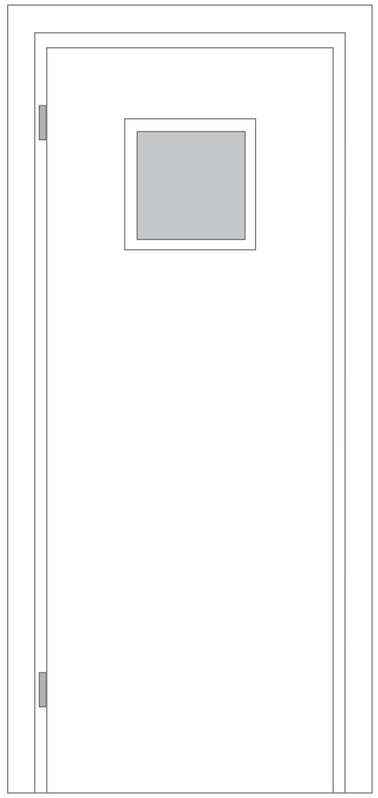

SALOON CON OBLO' QUADRATO

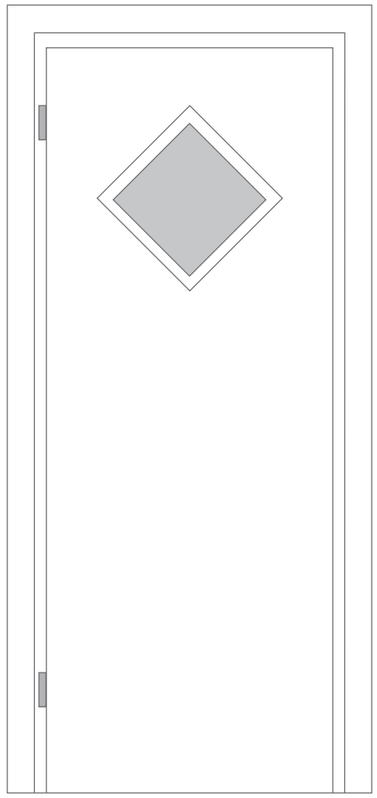

SALOON CON OBLO' A ROMBO

FILOMURO LEVEL

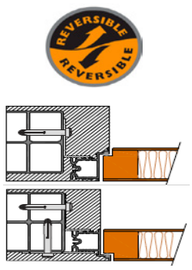

FERRAMENTA CROMO
STIPITE IN ALLUMINIO ANODIZZATO
SERRATURA MAGNETICA
CERNIERE A SCOMPARSA 3D
ASSEMBLAGGIO TELAIO 90°
REVERSIBILE
FILOMURO LATO A SPINGERE
FILOMURO LATO A TIRARE

VERSIONE STANDARD

				PORTA COMPLETA	SOLO PANNELLO	SOLO STIPITE	TEMPO DI PRODUZIONE
BATTENTE	BIANCO LUXOR	60-70-80-90	210	€ 590,00	€ 190,00	€ 400,00	5 GG
BATTENTE	ARES BIANCO	60-70-80-90	210	€ 690,00	€ 290,00	€ 400,00	15 GG
BATTENTE	CEMENTO	60-70-80-90	210	€ 710,00	€ 310,00	€ 400,00	30 GG

VERSIONI DISPONIBILI

FUORI MISURA IN ALTEZZA	€. 180
FUORI MISURA IN LARGHEZZA	€. 360
FUORI MISURA IN ALTEZZA E LARGHEZZA	€. 540
SOGLIA PARAFREDDO	€. 90

VERSIONI DISPONIBILI

SVTRATURA CON TELAIETTO PERIMETRALE	€. 160
SVETRATURA CON TELAIETTO 3 TRAVERSI	€. 180
SVETRATURA CONTELAIETTO INGLESINA	€. 200
SVETRATURA NON DISPONIBILE SU FINITURA CEMENTO	

LA PORTA FILOMURO LEVEL E' COMPOSTA DA 2 COLLI
ANTA + STIPITE DA ASSEMBLARE

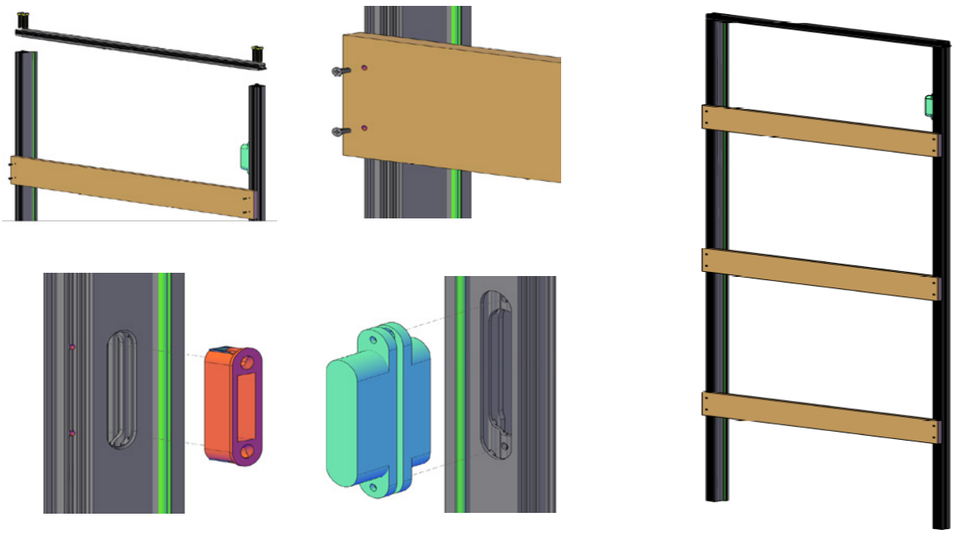

IN OGNI PORTA SONO INSERITE LE ISTRUZIONI TECNICHE DI MONTAGGIO E REGOLAZIONE
LA SCATOLINA ACCESSORI E' ALL'INTERNO DELLO STIPITE FILOMURO LEVEL

FASE 1 : LA PORTA FILOMURO E' TOTALMENTE REVERSIBILE SIA A TIRARE CHE A SPINGERE

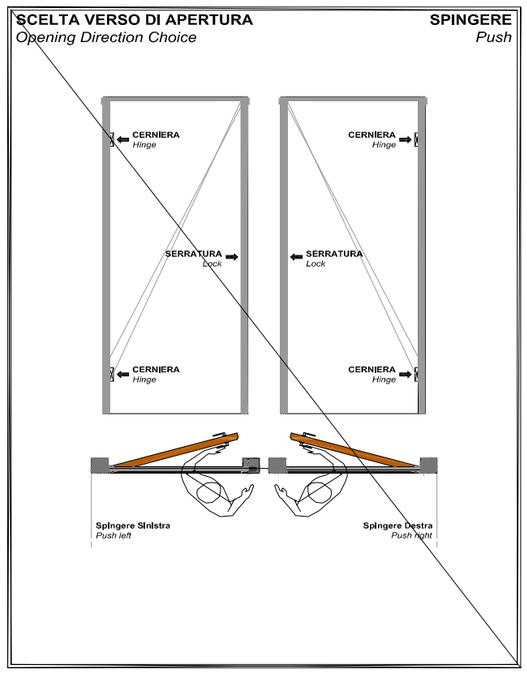

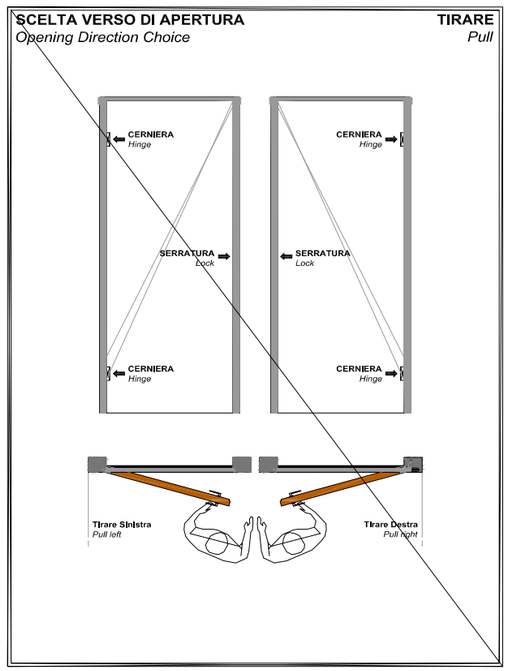

FASE 2 : MONTARE LA TESTA AVVITANDOLA AI MONTANTI UTILIZZANDO LE 8 VITI BRUGOLA 5X30

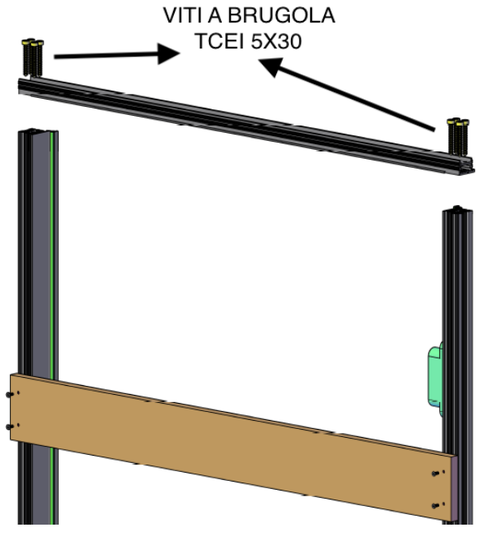

FASE 3 : SINCERARSI CHE LE VITI SIANO BEN AVVITATE COSI' DA NON AVERE SPAZIO TRA MONTANTI E TRAVERSO

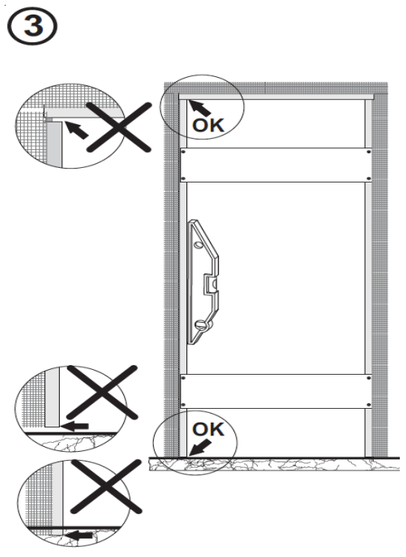

FASE 4 : MONTARE I 2 DISTANZIERI IN LEGNO SERVENDOSI DEI PRE-FORI E UTILIZZANDO LE VITI AUTOFORANTI TC 3,9X32; SINCERARSI DOPO IL MONTAGGIO DEI DISTANZIERI, CHE LA STRUTTURA SIA PERFETTAMENTE IN SQUADRO.

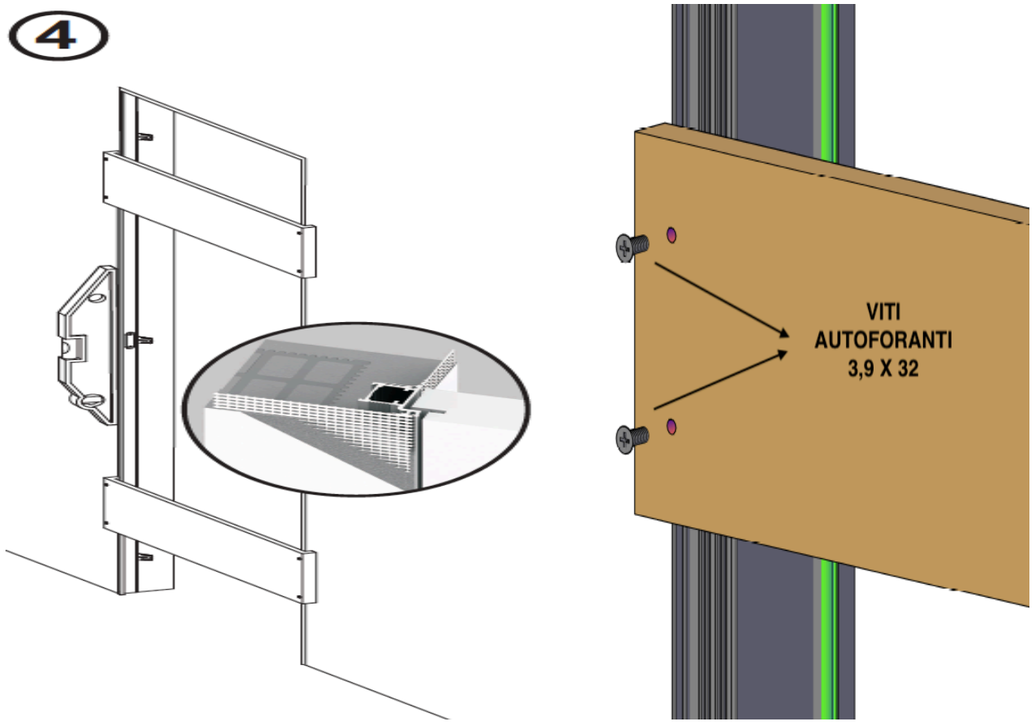

FASE 5 : MONTARE LE 8 ZANCHE IN DOTAZIONE UTILIZZANDO LE VITI AUTOFORANTI TC 3,9X16 NELLA POSIZIONE UTILE A SECONDA CHE LA PORTA DEBBA ESSERE MONTATA FILOMURO LATO ESTERNO O LATO INTERNO E A SECONDA CHE L'APPLICAZIONE SIA SU MURATURA O CARTONGESSO

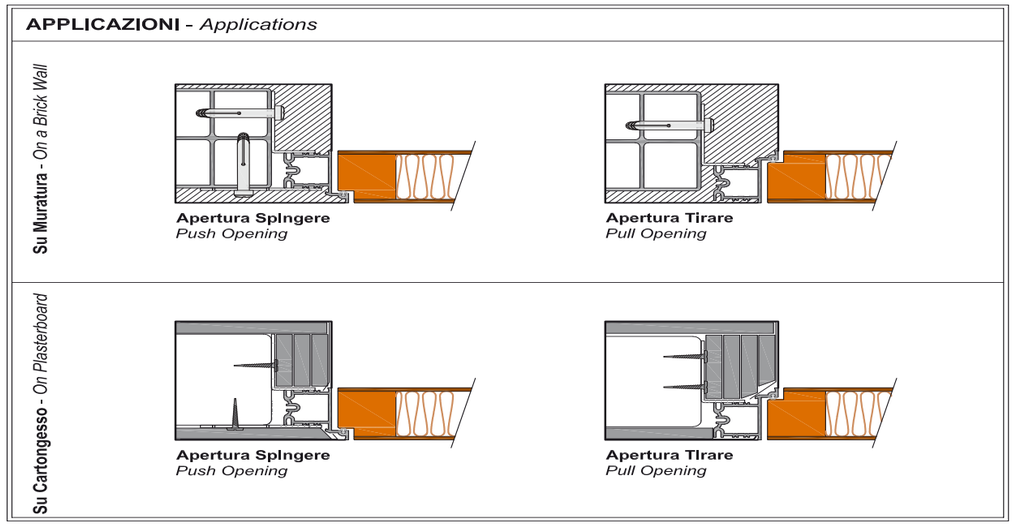

FASE 6 : CON LO STIPITE FILOMURO PERFETTAMENTE MONTATO A LIVELLO PAVIMENTO, IN SQUADRO E PERFETTAMENTE A PIOMBO (VEDI FASE 3 – 4), E' ORA POSSIBILE MONTARE L'ANTA. INSERIRE LE 2 CERNIERE NEGLI SPAZI PRESENTI SULLO STIPITE E AVVITARLE UTILIZZANDO LE VITI TPS 5X15

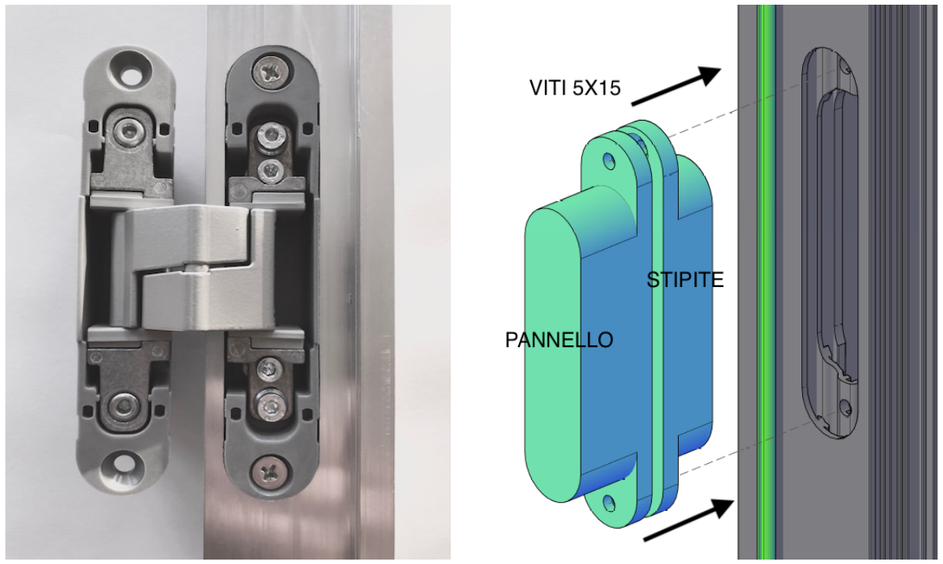

FASE 7 : FARE LA STESSA OPERAZIONE CON L'ANTA, UTILIZZANDO LE 4 VITI TPS 5X20; A QUESTO PUNTO PROCEDERE SE NECESSARIO CON LE REGOLAZIONI DEL CASO SEGUENDO LE INDICAZIONI PRESENTI NELLA FIGURA CHE SEGUE; LE CERNIERE SONO REGOLABILI **VERTICALMENTE** AGENDO SULLE VITI 1 (si alza e si abbassa l'anta), **ORIZZONTALMENTE** AGENDO SULLE VITI 2 (si avvicina o sia allontana l'anta all'incontro), IN **PROFONDITA'** AGENDO SULLE VITI 3 (si schiaccia più o meno l'anta alla guarnizione).

FASE 8 : MONTARE L'INCONTRO MAGNETICO FACENDO ATTENZIONE CHE E' ASIMMETRICO E PERTANTO CONSENTE LA REGOLAZIONE ANTA

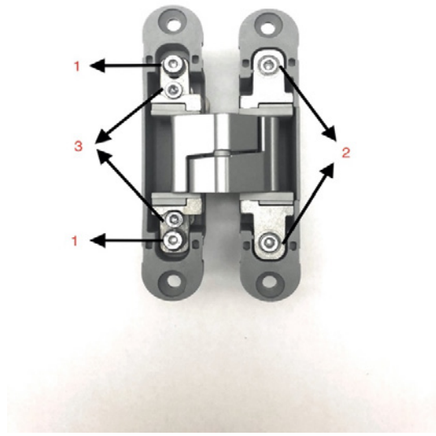

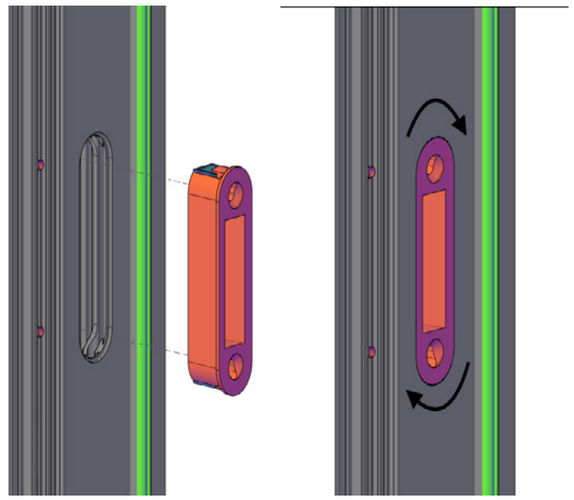

ISTRUZIONI PER IL MONTAGGIO

DI FERRAMENTA, PORTE E FINITURE SU CONTROTELAI

Ferramenta controtelaio
per falegname

1) Togliere le traverse e la lamiera che chiudono l'apertura della porta e il polistirolo al suo interno.

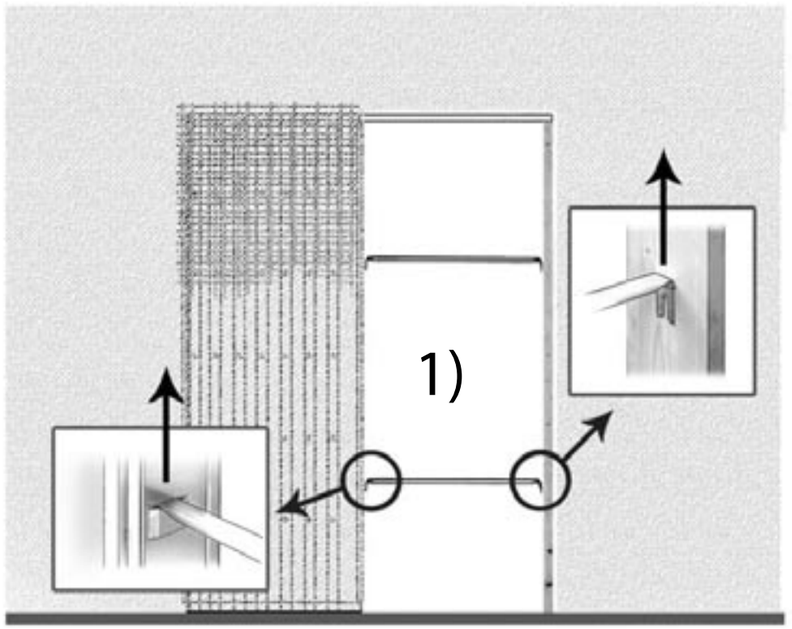

2) Applicare gli agganci per i carrelli sulla sommità della porta.

3) Fissare a terra la guida di scorrimento porta, al centro del passaggio.

4) Ifilare il primo carrello nel binario.
Fare attenzione al disegno per infilare i carrelli nella giusta direzione.

2)

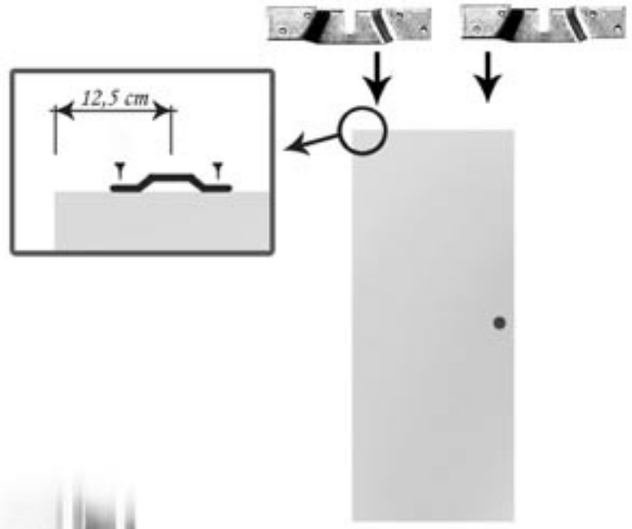

3)

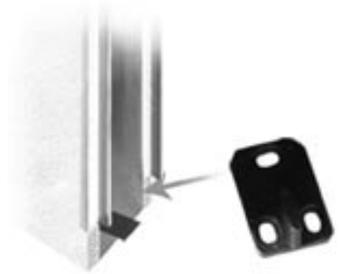

4)

5) Posizionare la porta a 45° e agganciarla al carrello. Infilare il secondo carrello nel binario e agganciarlo a sua volta alla porta.

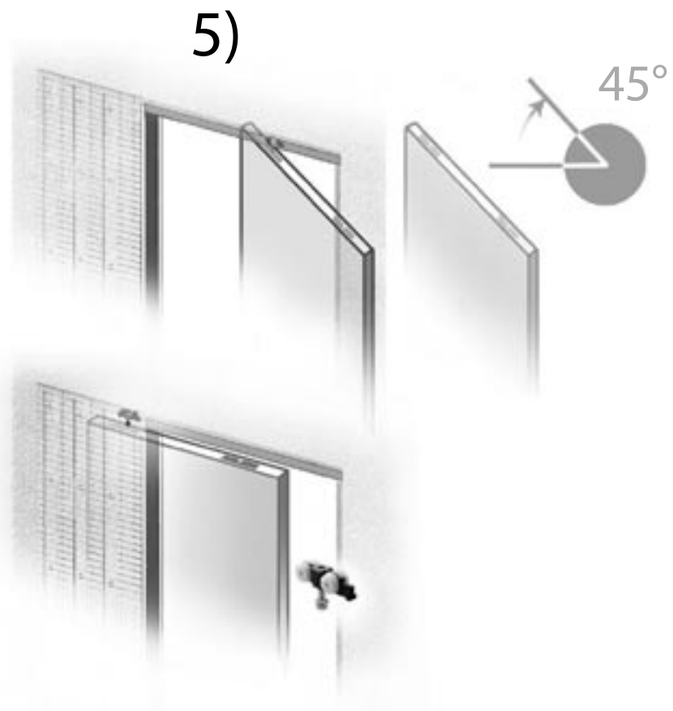

6) A questo punto si regola e si fissa la porta agendo con la chiave (m 13) sui bulloni presenti sui carrelli.

7) Mettere il fermo porta nel binario prima di procedere.

PROFILI ED ELEMENTI DI FINITURA MONTATI SU CONTROTELAI PER PORTE A SCOMPARSA

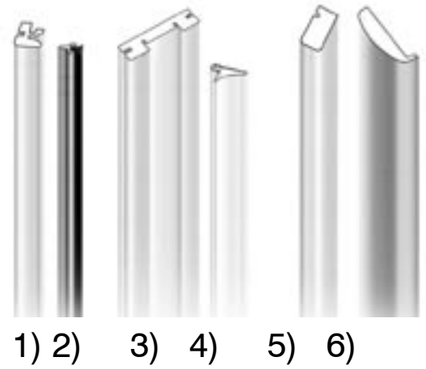

L' ordine degli elementi di finitura, corrisponde approssimativamente ai passaggi della sequenza di montaggio degli stessi.

1) Trafilato in legno, due pezzi forniti su misura. Si fissa ai lati del passaggio della porta al controtelaio.

2) Spazzolina montata su profilo in gomma per la pulizia della porta da applicare all'elemento n°1.

3) Traversa su misura da fissare al falsotelaio in legno dei controtelai. Dopo l'applicazione della traversa n°3 si può procedere con il fissaggio del centro porta nel binario superiore.

4) Gomma ripara urti da applicare alla traversa n°3.

5) Traversina lunga in legno da tagliare su misura e fissare al binario superiore del controtelaio.

6) Cornice finale (in questo caso tonda).

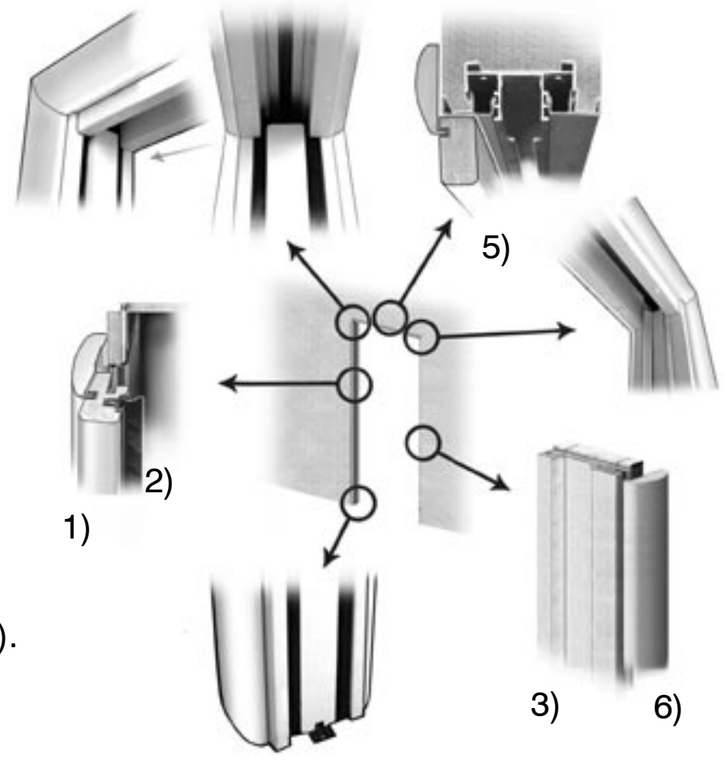

FERRAMENTA

SERRATURA ***STANDARD MEDIANA***

SERRATURA ***MAGNETICA***

POMOLINO ***LIBERO - OCCUPATO***

MANIGLIETTE PORTA A ***LIBRO***

MANIGLIA PORTA A ***BATTENTE***

FERRAMENTA PER PORTA SCORREVOLE

[STANDARD]

SERRATURA STANDARD

NICCHIA STANDARD

INCONTRO SCORREVOLE

[CON CHIAVE PIEGHEVOLE]

SERRATURA CON CHIAVE

NICCHIA FORO CHIAVE

CHIAVE

INCONTRO SCORREVOLE

[YALE]

SERRATURA YALE

NICCHIA FORO YALE

INCONTRO SCORREVOLE

[SOLO TRASCINAMENTO CON VITE DI GIUNZIONE INTERNA]

NICCHIA FORO
CIECA CHIAVE

INCONTRO LUNGO CIECO

*[**LIBERO - OCCUPATO** - CON INDICATORE]*

SERRATURA STANDARD

NICCHIA CROMO ***LIBERO - OCCUPATO***

INCONTRO SCORREVOLE

RIVESTIMENTI PER PORTE BLINDATE

Realizzati con l'incollagio della cartellina porta + supporto MDF 3 mm
dimensione massima 94x213

	SPESSORE 6 MM (3+3)	SPESSORE 7 MM (4+3)	cartellina 3 mm	cartellina 4 mm
BIANCO B011/NEVE	€. 150,00		€. 60,00	
AVORIO	€. 150,00		€. 60,00	
NOCE BIONDO	€. 150,00		€. 60,00	
NOCE TROPEA	€. 150,00		€. 60,00	
CILIEGIO	€. 150,00		€. 60,00	
NOCE DOGATO		€. 185,00		€. 95,00
BIANCO LUXOR	€. 140,00		€. 50,00	
TANGANICA VIVALDI	€. 140,00		€. 50,00	
COGNAC	€. 140,00		€. 50,00	
OLMO BIANCO	€. 140,00		€. 50,00	
OLMO CHIARO	€. 140,00		€. 50,00	
OLMO GRIGIO	€. 140,00		€. 50,00	
LACCATO BIANCO SABA	€. 250,00		NON DISPO	
WH84/ZUCCHERO	€. 185,00		€. 95,00	
LK84/SABBIA	€. 185,00		€. 95,00	
LM96/RISO	€. 185,00		€. 95,00	
LG69/DUNE	€. 185,00		€. 95,00	
LK55	€. 185,00		€. 95,00	
LG18/LIQUIRIZIA	€. 185,00		€. 95,00	
LK48/CAFFE'	€. 185,00		€. 95,00	
RG20/ROVERE GRIGIO	€. 185,00		€. 95,00	
FRASSINO BIANCO	€. 185,00		€. 95,00	
LARICE CHIARO	€. 185,00		€. 95,00	
ARES BIANCO	€. 185,00		€. 95,00	
CORDA		€. 185,00		€. 95,00
PIETRA		€. 185,00		€. 95,00
CEMENTO		€. 185,00		€. 95,00

LISTINO TRASPORTI PARMAPORTE

SERVIZIO STANDARD

REGIONE	PROVINCIA	BANCALE S	BANCALE M	BANCALE L	BANCALE XL	BANCALE XXL
		fino a 232x105 h60	fino a 232x105 h80	fino a 232x105 h120	fino a 232x105 160	fino a 232x105 h240
		fino a 150 kg	fino a 300 kg	fino a 450 kg	fino a 600 kg	fino a 900 kg
		FINO A 3 PORTE	DA 4 A 7 PORTE	DA 8 A 11 PORTE	DA 12 A 15 PORTE	DA 16 A 22 PORTE
ABRUZZO	CH PE TE	64,00	68,00	88,00	100,00	137,00
	AQ	66,00	70,00	90,00	114,00	131,00
BASILICATA	PZ	72,00	82,00	124,00	124,00	177,00
	MT	78,00	84,00	130,00	130,00	183,00
CALABRIA	CS CZ KR	102,00	114,00	152,00	172,00	214,00
	RC VV	108,00	116,00	158,00	174,00	216,00
CAMPANIA	AV BN CE NA SA	68,00	80,00	108,00	122,00	159,00
EMILIA ROMAGNA	PR RE	42,00	54,00	64,00	75,50	99,00
	MO BO	42,00	54,00	66,00	72,00	101,00
	FC FE PC RA	42,00	54,00	68,00	74,00	103,00
	RN RSM	58,00	68,00	74,00	80,00	118,00
FRIULI VENEZIA GIULIA	PN	56,00	60,00	72,00	80,00	113,00
	GO UD	64,00	66,00	72,00	84,00	119,00
	TS	70,00	74,00	88,00	100,00	121,00
LAZIO	VT	58,00	68,00	100,00	108,00	137,00
	RI	58,00	68,00	106,00	112,00	145,00
	LT	60,00	70,00	116,00	124,00	151,00
	ROMA	60,00	70,00	114,00	128,00	157,00
	FR	62,00	72,00	116,00	130,00	167,00
LIGURIA	SP	52,00	68,00	80,00	102,00	135,00
	GE SV	55,00	71,00	86,00	108,00	153,00
	IM	62,00	78,00	89,50	132,00	175,00
LOMBARDIA	MN	40,00	62,00	74,00	80,00	119,00
	CO LC LO MB MI PV VA	40,00	68,00	80,00	86,00	123,00
	BG BS CR	40,00	68,00	82,00	88,00	125,00
	SO	52,00	80,00	102,00	108,00	153,00
MARCHE	AN AP FM MC PU	52,00	66,00	82,00	92,00	129,00
MOLISE	CB IS	75,00	95,00	138,00	152,00	197,00
PIEMONTE	AL AT NO TO	44,00	64,00	82,00	94,00	125,00
	BI VC	48,00	68,00	88,00	94,00	136,00
	CN	48,00	68,00	96,00	102,00	147,00
	VB	54,00	74,00	102,00	108,00	153,00
PUGLIA	BA BT	78,00	86,00	110,00	116,00	173,00
	BR FG TA	80,00	86,00	122,00	128,00	181,00
	LE	82,00	92,00	128,00	134,00	193,00
SARDEGNA	CA CI NU OG OR OT SS VS	100,00	125,00	160,00	192,00	253,00
SICILIA	AG CL EN PA TP	95,00	124,00	178,00	184,00	235,00
	CT ME RG SR	95,00	128,00	184,00	190,00	229,00
TOSCANA	FI LU PI PO PT	48,00	60,00	74,00	84,00	119,00
	AR LI MS	48,00	60,00	80,00	90,00	123,00
	SI	52,00	64,00	90,00	100,00	135,00
	GR	55,00	67,00	86,00	96,00	137,00
TRENTINO A. A.	BZ TN	64,00	70,00	84,00	92,00	127,00
UMBRIA	PG	48,00	59,00	80,00	90,00	123,00
	TR	50,00	62,00	94,00	102,00	135,00
V. D'AOSTA	AO	65,00	78,00	122,00	128,00	175,00
VENETO	VR	54,00	64,00	68,00	84,00	109,00
	VI	58,00	64,00	74,00	80,00	111,00
	PD	52,00	54,00	66,00	78,00	115,00
	RO TV VE	56,00	64,00	68,00	84,00	122,00
	BL	66,00	70,00	74,00	86,00	124,00

SABA s.r.l.
Via G.Marconi 9 - 43036 Fidenza (PR) - www.parmaporte.it
Tel. 0524-533111 (r.a.) - Fax 0524-533102
Registro delle Imprese, CF. e P:I: 01859880344 - R.E.A. 183483

Note	Trasmesso da:	N.
		Data

Committente		Destinazione se diversa		Modalità	
Ragione Sociale		Ragione Sociale		Consegna	
P.I.C.F.		P.I.C.F.		Trasporto	Sconto Applicato
Via		Via		Pagamento	
Città		Città		Banca	
Tel.	Fax	Tel.	Fax		

Modello	Dimensione	DX	SX	Scorr.	LibroDX	LibroSX	Revers	Filomuro	Muro	Ferramenta		Descrizione Extra	Eventuale prezzo nettto
	L.									ottone	cromo satinato		
	H.												
	L.									ottone	cromo satinato		
	H.												
	L.									ottone	cromo satinato		
	H.												
	L.									ottone	cromo satinato		
	H.												
	L.									ottone	cromo satinato		
	H.												
	L.									ottone	cromo satinato		
	H.												
	L.									ottone	cromo satinato		
	H.												

Condizioni di vendita
RISERVA DELLA PROPIETA': In casodi mancato pagamento della fornitura la vendita si intende effrettuata **con riserva della proprietà, per cui la** stessa è trasferita all'acquirente soltanto con il pagamento dell'ultima rata del prezzo, pur assumendo il compratore tutti i rischi dal momento della consegna.
FORO COMPETENTE: Per ogni controversia è competente il Foro di Parma
Modalità di pagamento: L'acquirente autorizza aspressamente la SABA s.r.l. ad emettere ricevuta bancaria per gli importi e le scadenze convenute appoggiate alla Banca sovraindicata.

Firma dell'Agente

Il Committente

NOTE